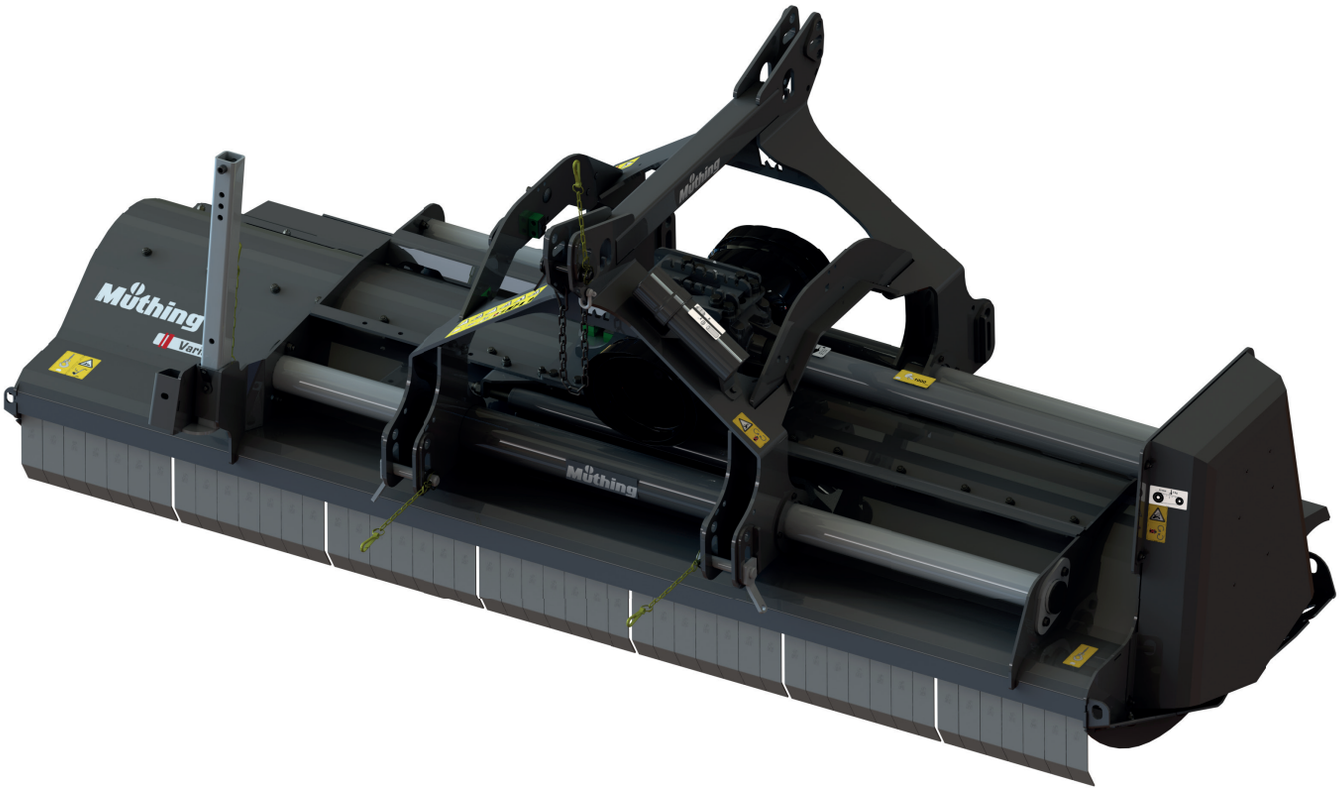

ERSATZTEILLISTE | Spare parts list
Liste des pièces de rechange | Lista de repuestos

MU-M-VS 280 - 300

AB SERIE | as of series | á partir de série | desde de la serie 2024
AUSGABE | edition | version | edición 07.2025
BESTELLCODE | Order code | Code de commande | Código de pedido P_VS_ET_24_WEL

Übertragen Sie hier bitte die Daten Ihres Gerätes und des verwendeten Getriebes.

Enter the details for your implement and the gear box you are using here.

Veuillez inscrire ici les références de votre machine et celles du Système d‘entraînement.

Introduzca aquí los datos de su equipo y la transmisión utilizada.

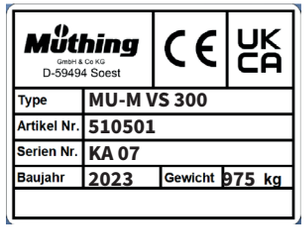

Beispiel Typenschild | Type plate example
Exemple de plaque signalétique | Ejemplo de una placa de características

Benennung | Designation | Désignation | Designación |	**Eintrag | Entry N° d’enregistrement | Registro**
Modell | Model | Modèle | Modelo|	MU-M-VS 280 - 300 ☐280 ☐300
Seriennummer | Serial number| N° de série | Número de serie |	
Baujahr | Year of manufacture| Année de construction | Año de construcción|	
Getriebetyp | Gearbox type | Type de Système d’entraînement | Tipo de transmisión|	
Anbaubock | Headstock | Attelage | Soporte adosado|	☐ fest | fixed | fixe | fijo ☐ verschiebbar | movable | déportable | móvil
Händler | Dealer | Distributeur | Concesionario|	
Inbetriebnahme am | Commissioning date | Date de mise en service | Fecha de puesta en servicio |	

Bei ☐ bitte deutlich ankreuzen !

Where there are checkboxes ☐, please check these clearly!

Veuillez cocher les cases ☐ lisiblement!

Por favor, marque con una cruz en la casilla ☐!

Einleitung | Introduction | Introduction | Introducción | 4
Gerätebeschreibung | Device description | Description de l'a ppareil | Description del dispositivo | 5
Grundausführung | Basic model | Modéle de base | Modelo básico |
Gehäuse | Housing | Carter | Caja | 6
Schutzgummi | Protective rubber | Protection | Goma protectora | 10
Kurzhäckselleiste | Short chopping bar | Lame hache-paille courte | Listón de corte de paja corto | 12
Doppelbock | Dual headstock | Attelage Avant et Arrière | Soporte doble | 14
Antrieb & Getriebe | Drive and gear box | Transmission et Système d'entraînement | Accionamiento e Cambio | 20
Übersetzung Getriebe | Gear box translation | Système d'entraînement multiplication | Cambio la traducción | 26
Riemenspanner Einzelteile | Belt tensioner parts | Tendeur de courroie en pièces | Tensor de correa de despiece | 28
Hammerrotor | Hammer rotor | Rotor à marteaux | Rotor de martillo | 30
Stützwalze | Support roller | Rouleau d'appui | Cilindro de apoyo | 34
Getriebe S2081 | Gear box S2081 | Système d'entraînement S2081 | Cambio S2081 | 36
Sonderzubehör | Optional accessory | Accessoires optionnels | Componentes especiales |
Gelenkwelle - GE2501 | PTO shaft - GE2501 | Arbre de transmission - GE2501 | Árbol articulado - GE2501 | 40
Schäkelrotor | Shackle rotor | Rotor manilles | Rotor del grillete | 42
2.Kurzhäckselleiste | 2.Short chopping bar | 2.Lame hache-paille courte | 2.Listón de corte de paja corto | 44
Schneidschiene | Cutting bar | Contre-lame réglable | Carril de corte | 46
Verschleißeinlage | Wear insert | Intercalaire anti-usure | Junta de desgaste | 48
Verschleißkufen | Wear runner | Patin d'usure | Cuchilla de desgaste | 50
Stützwalzenabstreifer | Cleaner of support roller | Décrotteur | Rascador de cillindro de apoyo | 52
Erweiterte Schutzeinrichtung Kette | Additional protective equipment chain | Dispositif de protection étendu Chaîne | Dispositivo de protección ampliado Cadena | 54
Erweiterte Schutzeinrichtung Gummi | Additional protective equipment Rubber | Dispositif de protection étendu Caoutchouc | Dispositivo de protección ampliado Goma | 56
Halter Schutzeinrichtung | Holder protective equipment | Support Dispositif de protection | Soporte Dispositivo de protección | 58
Betriebsstundenzähler | Operating hours counter | Compteur horaire | Contado de horas de servicio| 60
Beleuchtungsträger | Lighting equipment support | Support d`éclairage | Soporte de alumbrado | 62
Warntafel mit Beleuchtungseinrichtung | Warning sign with lighting equipment | Panneau de signalisation avec systém d´éclairage | Panel de aviso con dispositivo de iluminación | 64
Federentlastungspaket 00046162 | Shock-absorbing spring assembly 00046162 | Lot de ressorts d'allègement 00046162 | Conjunto de muelle de compensación 00046162 | 66
Hydraulische Druckentlastung MU-SOFA mobil | Hydraulic pressure relief MU-SOFA mobile | Délestage hydraulique MU-SOFA mobil | Descarga de presión hidráulica MU-SOFA móvil | 68
Hydraulikbaugruppe MU-SOFA mobil | Hydraulic assembly MU-SOFA mobile | Assemblage hydraulique MU-SOFA mobil | Ensamble hidráulico MU-SOFA móvil | 70

SEHR GEEHRTER KUNDE,

auf den folgenden Seiten finden Sie eine vollständige Übersicht aller Bauteile Ihres Müthing Mulchgerätes MU-M-VS 280 - 300. Anhand dieser Unterlage bitten wir Sie benötigte Ersatzteile genau zu identifizieren und mit den nachfolgenden Angaben zu bestellen. Benötigen Sie Hilfe oder weitere Informationen kontaktieren Sie uns.

Vielen Dank - Ihr Müthing-Team

CHER CLIENT,

Vous trouverez sur les pages suivantes une description complète des composants de votre broyeur Müthing MU-M-VS 280 - 300. Nous vous invitons à identifier exactement les pièces de rechange requises à l´aide de ce document et de les commander en indiquant le n° de référence de pièces de rechange. N'hésitez pas à nous contacter si vous avez besoin d'aide ou d'informations complémentaires.

Merci beaucoup – Votre équipe Müthing

DEAR CUSTOMER,

The following pages offer a complete overview of the components in your Müthing MU-M-VS 280 - 300 mulcher. We are providing you with this document so that you can identify exactly the spare parts you require and order them using the spare part numbers listed. Should you need any assistance or further information, please contact us.

Kind regards - Your Müthing team

ESTIMADO CLIENTE,

En las siguientes páginas ponemos a su disposición una relación completa de los componentes de su trituradora MU-M-VS 280 - 300 de Müthing. Le rogamos que con ayuda de este listado identifique las piezas de repuesto necesarias y las encargue con su correspondiente número de repuesto. No dude en ponerse en contacto con nosotros para solicitar ayuda o información ampliada.

Muchas gracias - Su equipo Müthing

Beachten Sie immer die Sicherheitshinweise der Betriebsanleitung !

Always follow the safety instructions in the operating manual.

Veuillez toujours tenir compte des consignes de sécurité figurant dans le manuel d'utilisation !

Observe siempre las indicaciones de seguridad de las instrucciones de servicio !

DIE HAUPTBAUGRUPPEN SIND:

1. Dreipunktanbaubock Kat.2 verschiebbar
2. Mulchergehäuse mit Schutzlamellen, hinterem Gummischutz und Gleitkufen
3. Rotor mit Lagerung, Werkzeugen und Werkzeughaltern
4. Stützwalze (Stützräder) mit Lagerung
5. Keilriemenantrieb mit Keilriemenschutzhaube
6. Getriebe
7. Gelenkwelle (Explosionszeichnung)
8. Sonderzubehör

THE MAIN COMPONENTS ARE:

1. Three-point headstock Kat.2 movable
2. Mulcher housing with protective strips, rear rubber protector and skids
3. Rotor with mount, tools and tool holders
4. Support roller (support wheels) with mount
5. V-belt drive with V-belt guard
6. Gear box
7. PTO shaft (exploded view)
8. Optional accessories

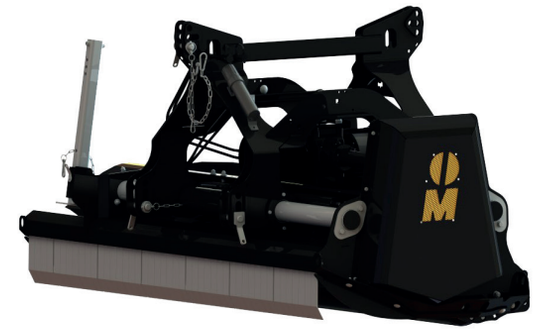

| Hauptbaugruppe Schlegelmulcher Baureihe MU-M-VS 280 - 300
| Main assembly of the MU-M-VS 280 - 300 flail mulcher
| Groupe principal broyeur à marteaux série MU-M-VS 280 - 300
| Grupo constructivo desbrozadora serie MU-M-VS 280 - 300

LES GROUPES PRINCIPAUX SONT:

1. Attelage trois points Kat.2 déport latéral possible
2. Carter du broyeur avec lamelles de protection, protection en caoutchouc à l‘arrière et patins de glissement
3. Rotor équilibré avec outils et supports d‘outils
4. Rouleau d‘appui (roues roue palpeuse) avec suspension
5. Transmission par courroie trapézoïdale avec capot de protection
6. Système d‘entraînement
7. Arbre de transmission (vue éclatée)
8. Accessoires spécifiques

LOS GRUPOS CONSTRUCTIVOS PRINCIPALES SON:

1. Enganche de tres puntos Kat.2 desplazable
2. Carcasa de la trituradora con placas de protección, protección trasera de goma y patines
3. Rotor con cojinete, herramientas y portaherramientas
4. Cilindro de apoyo (ruedas de apoyo) con cojinete
5. Accionamiento por correa trapezoidal con cubierta protectora de la correa
6. Cambio
7. Árbol de transmisión (plano explosionado)
8. Accesorio especial

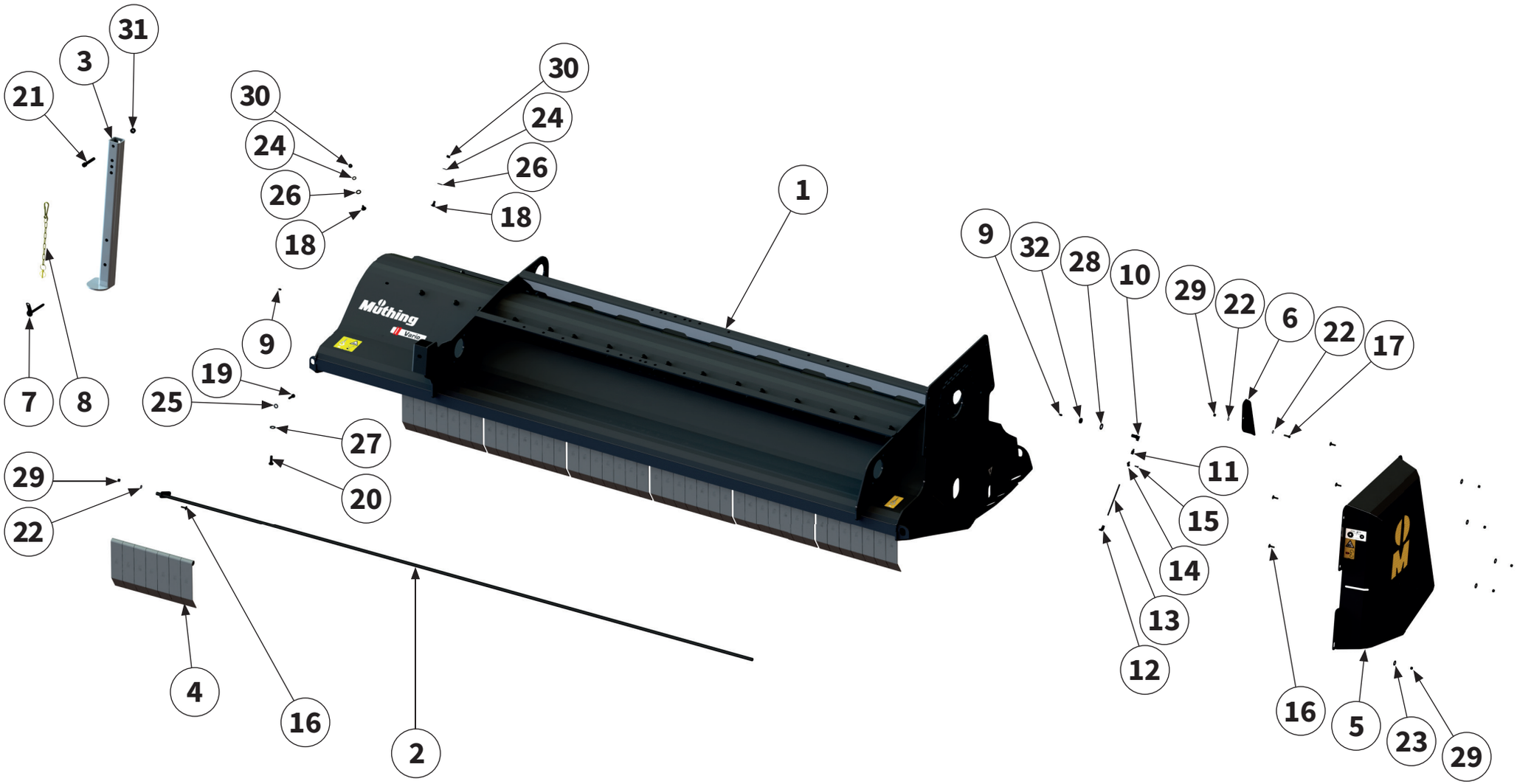

GEHÄUSE | Housing | Carter | Caja |

Pos.-Nr. No. Numéro Número	**Ersatzteilnummer** | Manufacturer part number | Numéro d´article du fabricant | Número de pieza del fabricante **Anzahl** | quantity | quantité | número		**DE Bezeichnung**	**EN Designation**	**FR Désignation**	**ES Designación**
	MU-M-VS 280	MU-M-VS 300				
1	**00037828** 1	**00038599** 1	**Gehäuse**	housing	Carter	Caja
2	**00037802** 1	**00037974** 1	**Pendelwelle**	swing shaft	Arbre oscillant	Eje del péndulo
3	**00033607** 1	1	**Abstellstütze**	supporting leg	Béquille de stationnement	Pie de apoyo
4	**00000702** 46	49	**Pendelschutzklappen**	flap with swing protection	Volvet de protection oscillant	Tapa protecto del péndulo
5	**00037868** 1	1	**Schutzabdeckung**	protective cover	Recouvrement de protection	Cubierta protectora
6	**00038831** -	1	**Verschlussblech**	sealing plate	Tôle de fermeture	chapa de cierre
7	**00031180** 1	1	**Bolzen**	pin	Axe	Perno
8	**00038609** 1	1	**Sicherungselement**	locking element	Élément de sécurité	Elemento de seguridad
9	**00043301** 2	2	**Schmiernippel**	lubricating nipple	Nipple de graissage	Engrasador
10	**00017522** 1	1	**Winkelverbinder**	elbow connector	Connecteur dángle	Escuadra de unión
11	**00044548** 1	1	**Verschraubung**	threaded connection	Raccord à vis	Unión atornillada
12	**00044550** 1	1	**Verschraubung**	threaded connection	Raccord à vis	Unión atornillada
13	**00044936** 0,45m	0,45m	**Schmierleitung**	lubrication line	Conduite de graissage	Tubería de engrase
14	**00044539** 1	1	**Schelle**	clamp	Collier	Abrazadera
15	**00015087** 1	1	**Blindniete**	pop rivet	Rivet aveugle	Remache ciego
16	**00043355** 5	5	**Schraube**	bolt	Vis	Tornillo

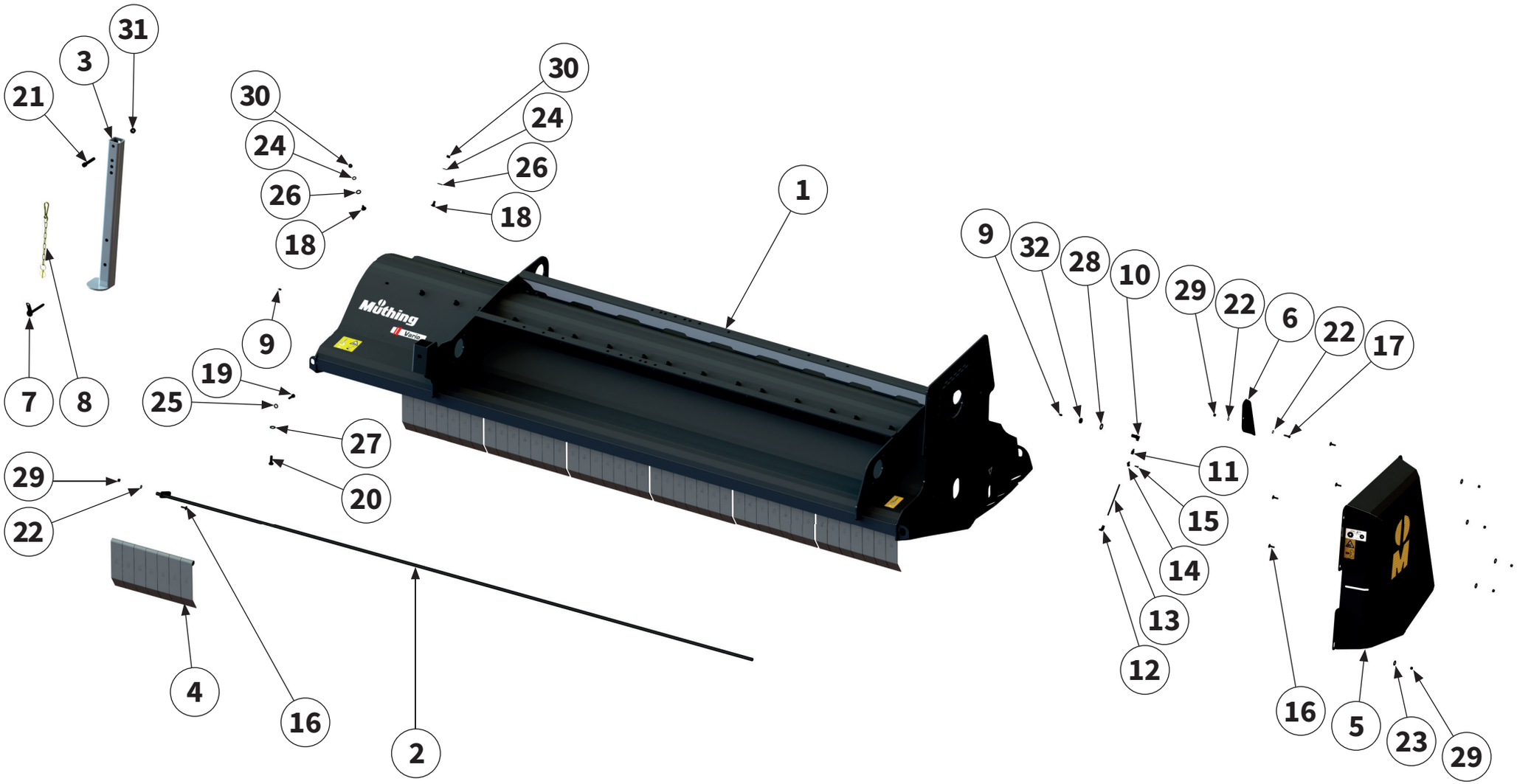

GEHÄUSE | Housing | Carter | Caja |

Pos.-Nr. No. Numéro Número	**Ersatzteilnummer** | Manufacturer part number | Numéro d´article du fabricant | Número de pieza del fabricante			**DE** **Bezeichnung**	**EN** **Designation**	**FR** **Désignation**	**ES** **Designación**
	Anzahl | quantity | quantité | número						
	MU-M-VS 280		MU-M-VS 300				
17	-	**00043709**	1	**Schraube**	bolt	Vis	Tornillo
18	27	**00043324**	31	**Schraube**	bolt	Vis	Tornillo
19	16	**00043603**	18	**Schraube**	bolt	Vis	Tornillo
20	14	**00043621**	15	**Schraube**	bolt	Vis	Tornillo
21	1	**00043433**	1	**Schraube**	bolt	Vis	Tornillo
22	1	**00043249**	3	**Scheibe**	washer	Disque	Arandela
23	6	**00043286**	6	**Scheibe**	washer	Disque	Arandela
24	27	**00043232**	31	**Scheibe**	washer	Disque	Arandela
25	16	**00043766**	18	**Scheibe**	washer	Disque	Arandela
26	27	**00043233**	31	**Scheibe**	washer	Disque	Arandela
27	14	**00043767**	15	**Scheibe**	washer	Disque	Arandela
28	1	**00043234**	1	**Scheibe**	washer	Disque	Arandela
29	7	**00043191**	8	**Mutter**	nut	Écrou	Tuerca
30	27	**00043177**	31	**Mutter**	nut	Écrou	Tuerca
31	1	**00043179**	1	**Mutter**	nut	Écrou	Tuerca
32	1	**00043172**	1	**Mutter**	nut	Écrou	Tuerca

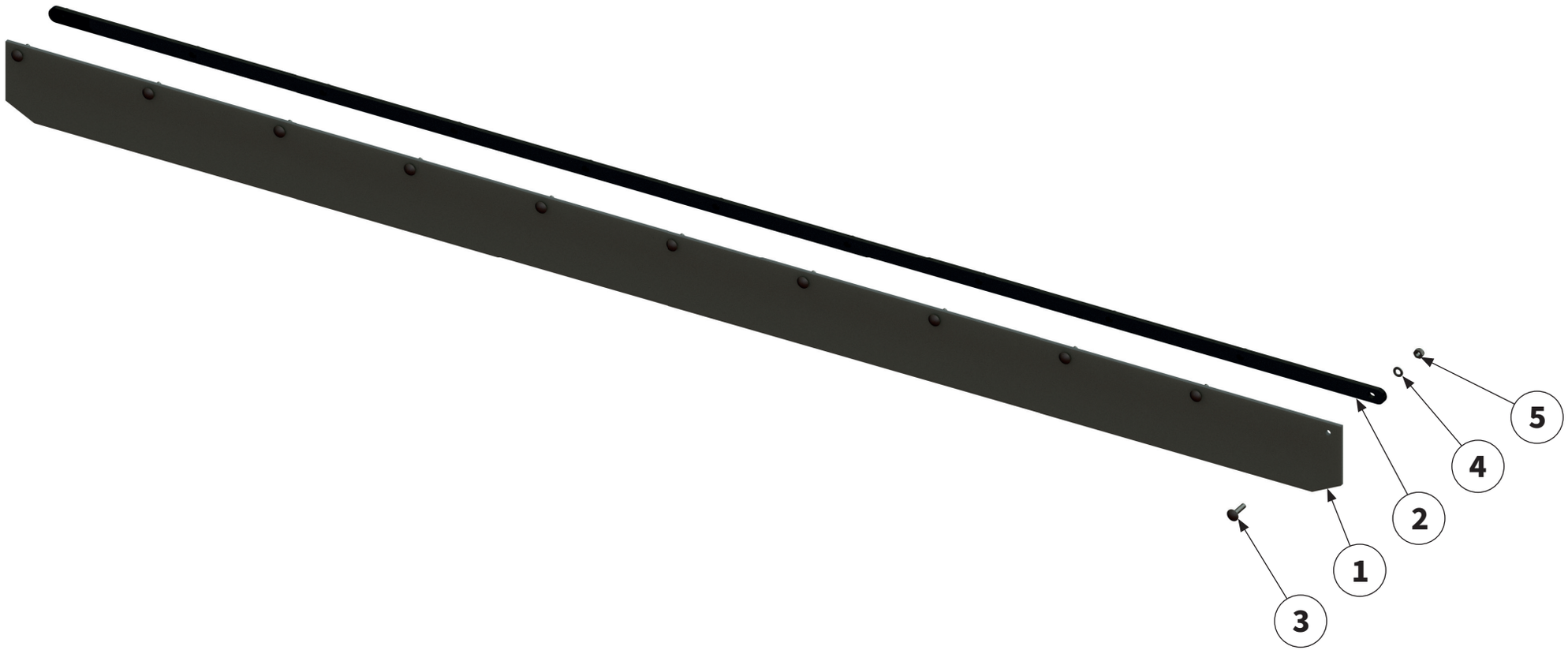

SCHUTZGUMMI | Protective rubber | Protection | Goma protectora |

Pos.-Nr. No. Numéro Número	**Ersatzteilnummer** | Manufacturer part number | Numéro d´article du fabricant | Número de pieza del fabricante **Anzahl** | quantity | quantité | número		**DE** **Bezeichnung**	**EN** **Designation**	**FR** **Désignation**	**ES** **Designación**
	MU-M-VS 280	MU-M-VS 300				
1	**00031827** 1	**00037922** 1	**Schutzgummi**	protective rubber	Protection	Goma protectora
2	**00031819** 1	**00037923** 1	**Klemmleiste**	clamping strip	Tôle de support	Barra de conexión
3	**00043325** 11	13	**Schraube**	bolt	Vis	Tornillo
4	**00043232** 11	13	**Scheibe**	washer	Disque	Arandela
5	**00043177** 11	13	**Mutter**	nut	Écrou	Tuerca

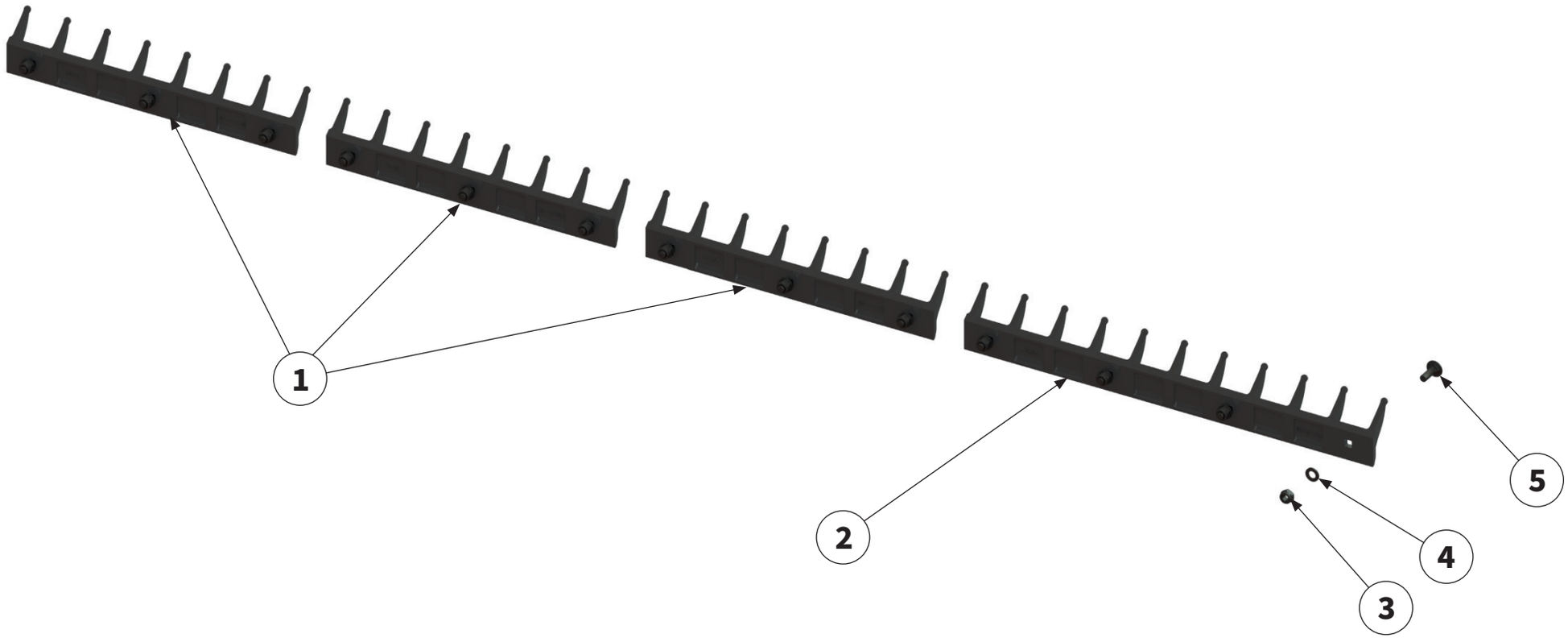

KURZHÄCKSELLEISTE | Short chopping bar |
Lame hache-paille courte | Listón de corte de paja corto |

Pos.-Nr. No. Numéro Número	**Ersatzteilnummer** | Manufacturer part number | Numéro d´article du fabricant | Número de pieza del fabricante		**DE** **Bezeichnung**	**EN** **Designation**	**FR** **Désignation**	**ES** **Designación**
	Anzahl | quantity | quantité | número					
	MU-M-VS 280	MU-M-VS 300				
1	**00046328** -	6	**Kurzhäckselleiste 435**	short chopping bar 435	Lame hache-paille courte 435	Listón de corte de paja corto 435
2	**00046329** 4	-	**Kurzhäckselleiste 615**	short chopping bar 615	Lame hache-paille courte 615	Listón de corte de paja corto 615
3	**00000904** 16	18	**Schraube**	bolt	Vis	Tornillo
4	**00043232** 16	18	**Scheibe**	washer	Disque	Arandela
5	**00043177** 16	18	**Mutter**	nut	Écrou	Tuerca

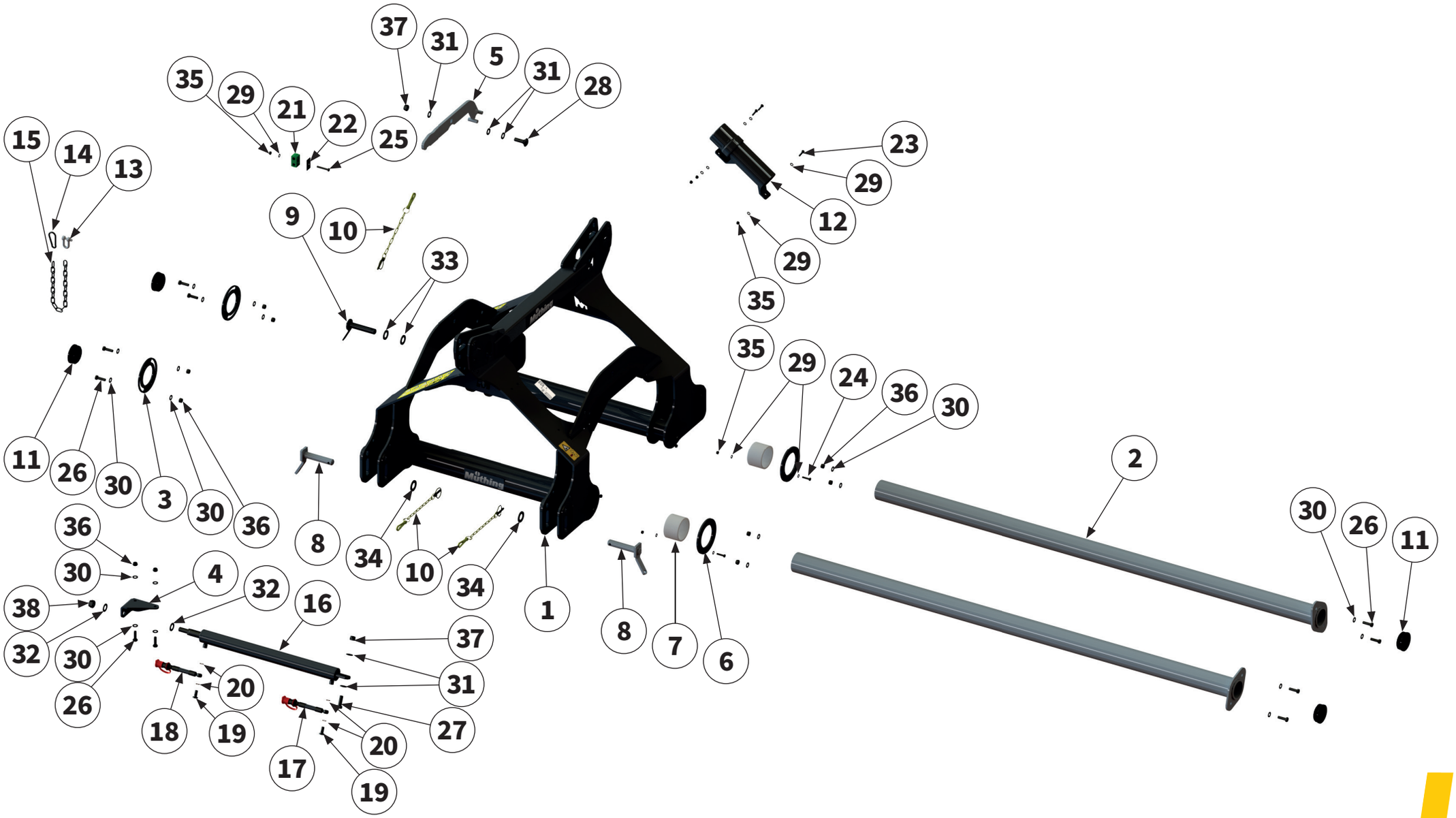

DOPPELBOCK | Dual headstock |
Attelage Avant et Arrière | Soporte doble |

Pos.-Nr. No. Numéro Número	**Ersatzteilnummer** | Manufacturer part number | Numéro d´article du fabricant | Número de pieza del fabricante		DE Bezeichnung	EN Designation	FR Désignation	ES Designación
	Anzahl | quantity | quantité | número					
	MU-M-VS 280	MU-M-VS 300				
1	**00037371** 1	1	**Doppelbock**	dual headstock	Attelage Avant et Arrière	Soporte doble
2	**00037538** 2	2	**Rundrohr**	circular pipe	Tuyau rond	Tubo redondo
3	**00037541** 2	2	**Exzenterscheibe**	eccentric disc	Disque d'excentrique	Disco excéntrico
4	**00037607** 1	1	**Blech**	sheet metal	Tôle	Chapa
5	**00037570** 1	1	**Hebel**	lever	Levier	Palanca
6	**00037417** 4	4	**Blech**	sheet metal	Tôle	Chapa
7	**00037421** 4	4	**Gleitlager**	sleeve bearing	Palier lisse	Cojinete de deslizamiento
8	**00037611** 2	2	**Bolzen**	pin	Axe	Perno
9	**00037617** 1	1	**Bolzen**	pin	Axe	Perno
10	**00044559** 3	3	**Sicherungselement**	locking element	Élément de sécurité	Elemento de seguridad
11	**00044606** 4	4	**Verschlussstopfen**	sealing plug	Bouchon de fermeture	Tapón de cierre
12	**00034497** 1	1	**Dokumentenrolle**	document roll	Document rouleau	Rollo de documento
13	**00043729** 1	1	**Schäkel**	shackle	Manille	Grillete
14	**00044668** 1	1	**Karabinerhaken**	snap hook	Crochet de sécurité	Gancho de retención
15	**00037934** 1	1	**Kette**	chain	Chaîne	Cadena

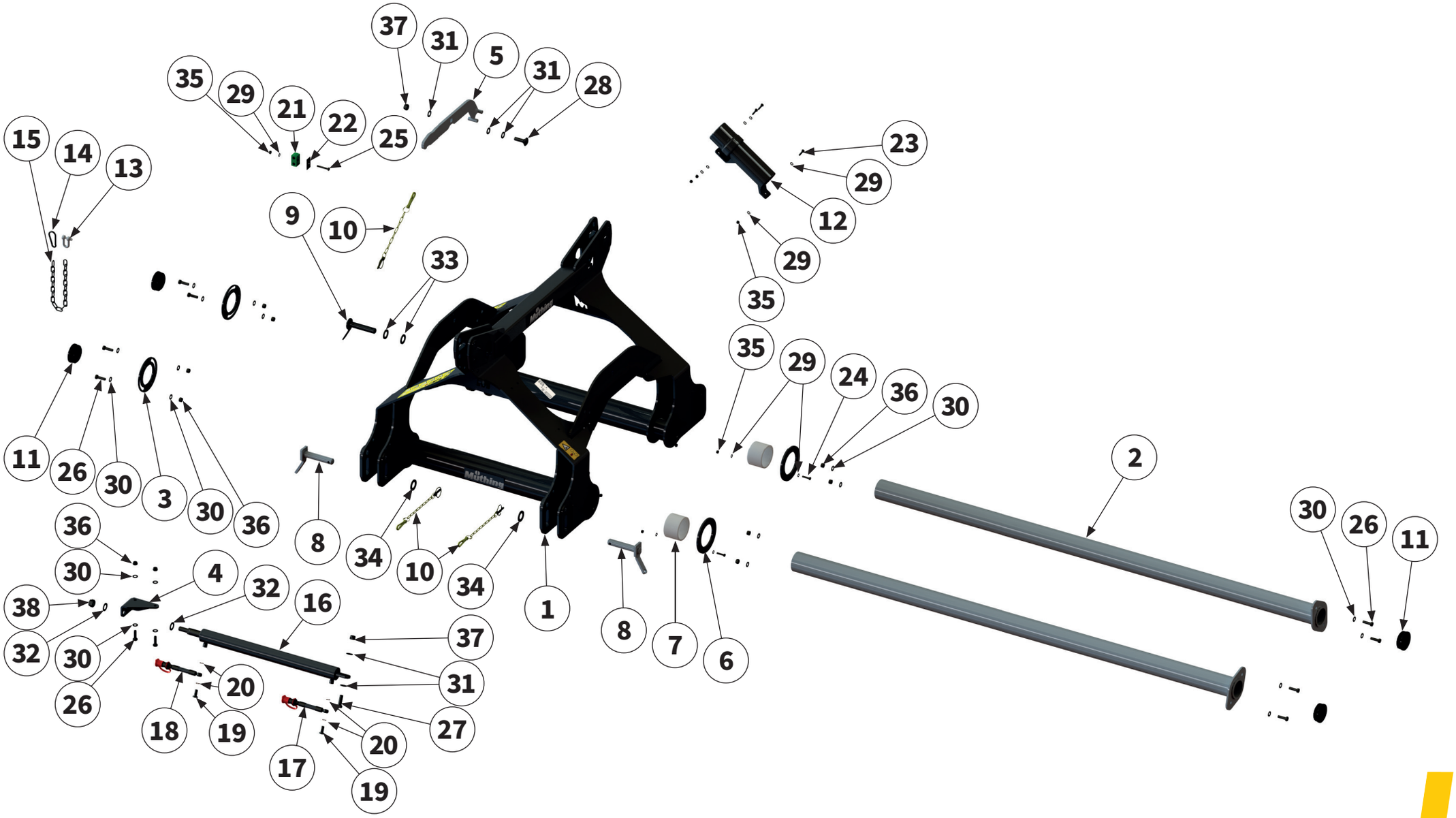

DOPPELBOCK | Dual headstock |
Attelage Avant et Arrière | Soporte doble |

Pos.-Nr. No. Numéro Número	**Ersatzteilnummer** | Manufacturer part number | Numéro d´article du fabricant | Número de pieza del fabricante			**DE** **Bezeichnung**	**EN** **Designation**	**FR** **Désignation**	**ES** **Designación**
	Anzahl | quantity | quantité | número						
	MU-M-VS 280		MU-M-VS 300				
16	1	**00045914**	1	**Hydraulikzylinder**	hydraulic cylinder	Vérin hydraulique	Cilindro hidráulico
17	1	**00038159**	1	**Hydraulikschlauch**	hydraulic hose	Tuyau hydraulique	Tubo flexible hidráulico
18	1	**00038158**	1	**Hydraulikschlauch**	hydraulic hose	Tuyau hydraulique	Tubo flexible hidráulico
19	2	**00034710**	2	**Schraube**	bolt	Vis	Tornillo
20	4	**00034708**	4	**Dichtring**	sealing ring	Bague d'étanchéité	Junta anular
21	1	**00017532**	1	**Schellenkörper**	clamp body	Corps de collier	Cuerpo de la abrazadera
22	1	**00002475**	1	**Deckplatte**	cover plate	Plaque de recouvrement	Placa de revestimiento
23	3	**00043710**	3	**Schraube**	bolt	Vis	Tornillo
24	16	**00043711**	16	**Schraube**	bolt	Vis	Tornillo
25	1	**00043590**	1	**Schraube**	bolt	Vis	Tornillo
26	10	**00043622**	10	**Schraube**	bolt	Vis	Tornillo
27	1	**00043720**	1	**Schraube**	bolt	Vis	Tornillo
28	1	**00043344**	1	**Schraube**	bolt	Vis	Tornillo
29	39	**00043249**	39	**Scheibe**	washer	Disque	Arandela
30	20	**00043233**	20	**Scheibe**	washer	Disque	Arandela

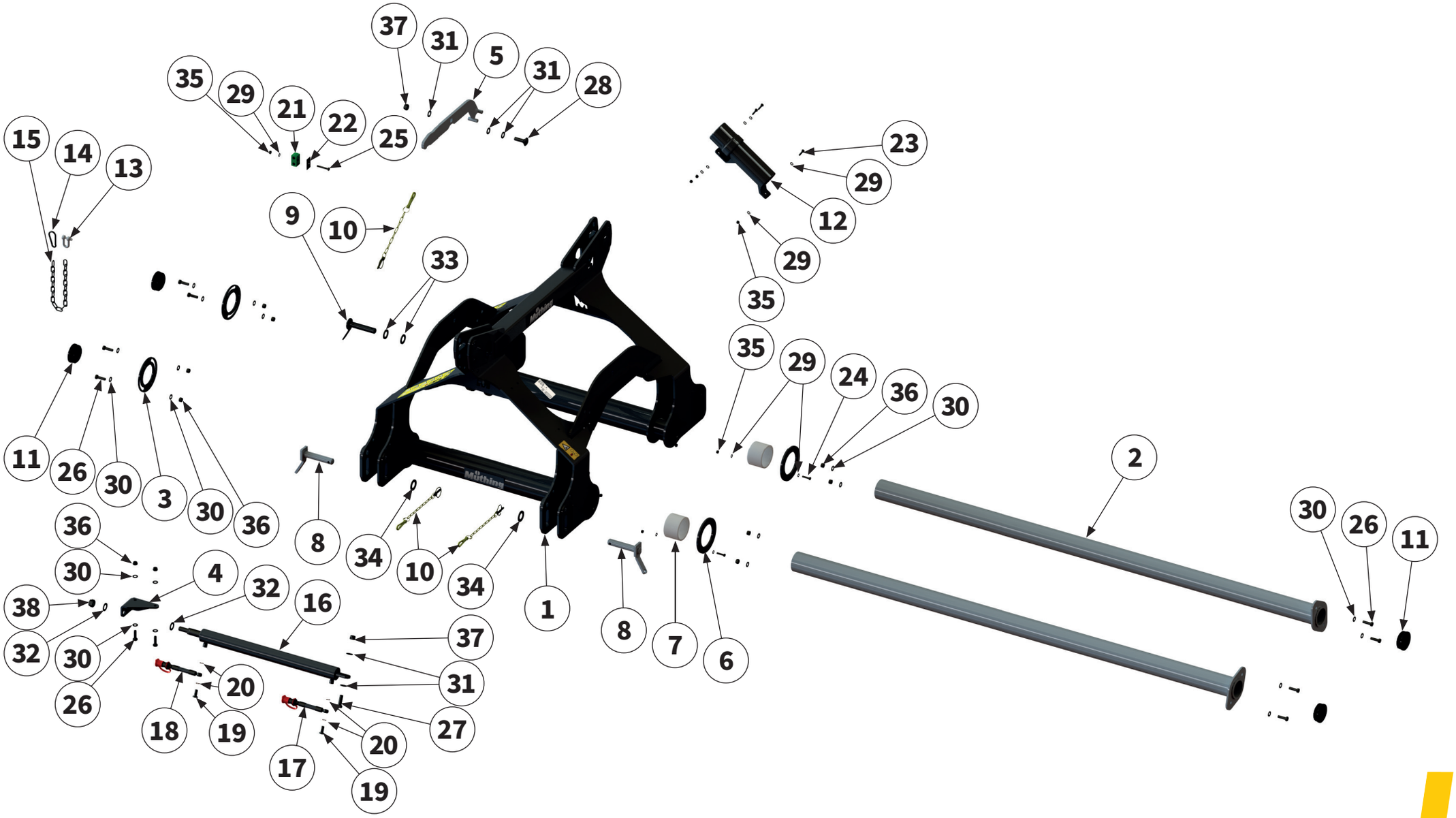

DOPPELBOCK | Dual headstock |
Attelage Avant et Arrière | Soporte doble |

Pos.-Nr. No. Numéro Número	**Ersatzteilnummer** | Manufacturer part number | Numéro d´article du fabricant | Número de pieza del fabricante			**DE** **Bezeichnung**	**EN** **Designation**	**FR** **Désignation**	**ES** **Designación**
	Anzahl | quantity | quantité | número						
	MU-M-VS 280		MU-M-VS 300				
31	5	**00043235**	5	**Scheibe**	washer	Disque	Arandela
32	2	**00043237**	2	**Scheibe**	washer	Disque	Arandela
33	2	**00043239**	2	**Scheibe**	washer	Disque	Arandela
34	2	**00043241**	2	**Scheibe**	washer	Disque	Arandela
35	20	**00043191**	20	**Mutter**	nut	Écrou	Tuerca
36	10	**00043178**	10	**Mutter**	nut	Écrou	Tuerca
37	2	**00043180**	2	**Mutter**	nut	Écrou	Tuerca
38	1	**00043185**	1	**Mutter**	nut	Écrou	Tuerca

Eine detaillierte Explosionsskizze des Getriebes finden Sie auf den folgenden Seiten.

A detailed exploded view of the gear box can be found on the following pages.

Vous trouverez un schéma éclaté détaillé du Système d‘entraînement sur les pages suivantes.

En las siguientes páginas también se incluye un diagrama de vista explotada de la transmisión.

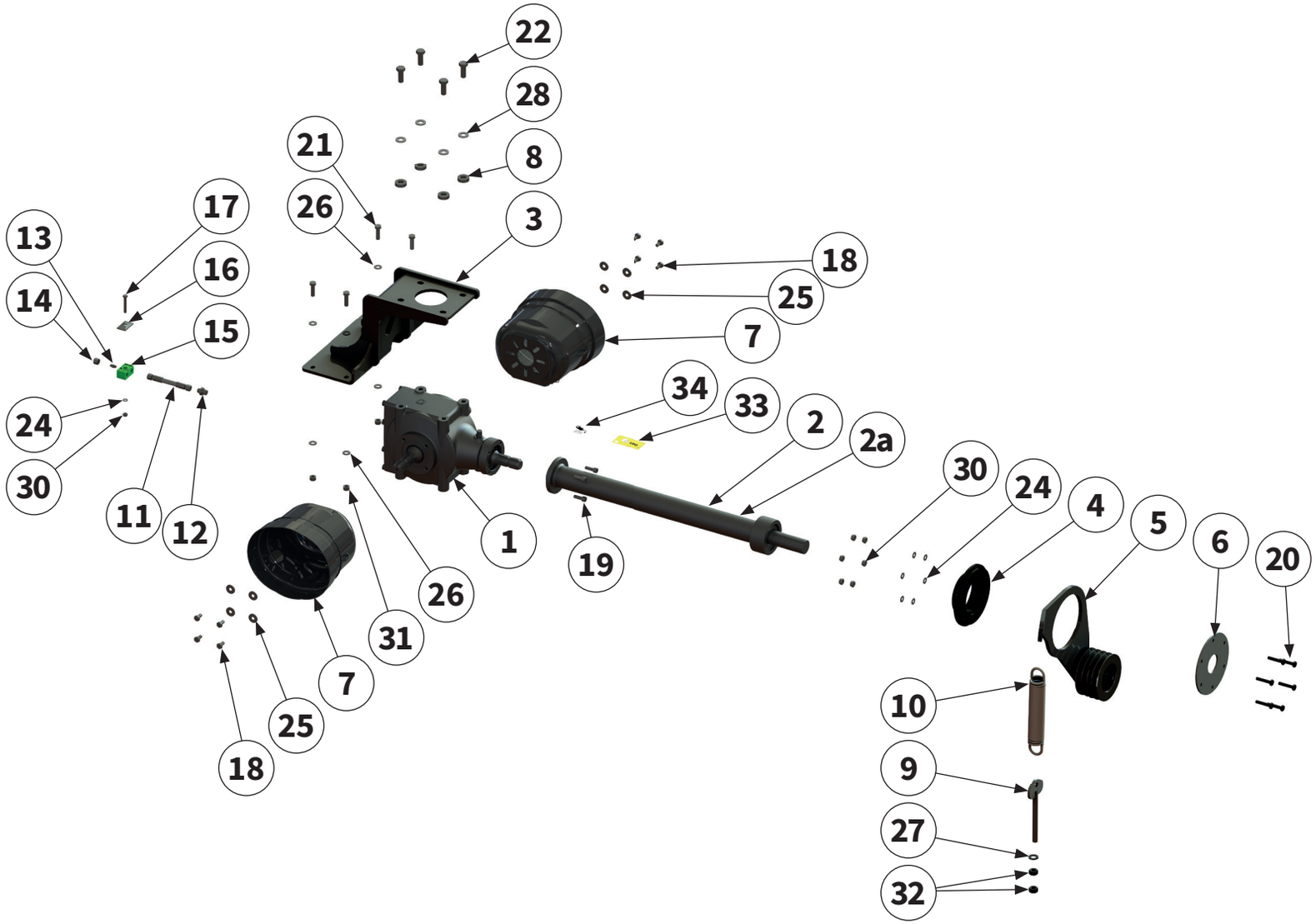

Pos.-Nr. No. Numéro Número	**Ersatzteilnummer** | Manufacturer part number | Numéro d´article du fabricant | Número de pieza del fabricante **Anzahl** | quantity | quantité | número MU-M-VS 280	MU-M-VS 300	**DE Bezeichnung**	**EN Designation**	**FR Désignation**	**ES Designación**
1	**00043949** 1	1 Getriebe-Eingangsdrehzahl | Input speed | Vitesse d´entrée | Velocidad entrada **1000 U / min^{-1}** (**1: 1,62**)	**Getriebe**	gear box	Système d'entraînement	Cambio
2	**00043965** 1	-	**Verlängerungswelle**	extension shaft	Arbre de rallonge	Eje de prolongación
2a	**00043963** 1 **Anbauposition des Getriebes - mittig** | Gear box mounting position - centered | Position de montage du Système d'entraînement - centrique | Posición de montaje de la transmisión - medial |	1				
3	**00037859** 1	1	**Getriebehalter**	gear box holder	Support de transmis-sion	Soporte del cambio
4	**00037579** 1	1	**Buchse**	bush	Douille	Casquillo
5	**00037915** 1	1	**Riemenspanner kpl.**	belt tensioner	Tendeur de courroie	Tensor de correa
6	**00000743** 1	1	**Scheibe**	washer	Disque	Arandela
7	**00044555** 2	2	**Schutztopf**	protective pot	Barillet de protection	Tapa de protección
8	**00037897** 4	4	**Blech**	sheet metal	Tôle	Chapa
9	**00031977** 1	1	**Zugstange**	tie rod	Barre de traction	Barra de tracción
10	**00044160** 1	1	**Zugfeder**	tension spring	Ressort de traction	Resorte de tracción
11	**00037998** 1	1	**Hydraulikschlauch**	hydraulic hose	Tuyau hydraulique	Tubo flexible hidráu-lico
12	**00044456** 1	1	**Verschraubung**	threaded connection	Raccord à vis	Unión atornillada
13	**00044403** 1	1	**Verschlusskegel**	locking cone	Cône de verrouillage	Cono de bloqueo
14	**00044471** 1	1	**Überwurfmutter**	union nut	Écrou-raccord	Tuerca de unión

Eine detaillierte Explosionsskizze des Getriebes finden Sie auf den folgenden Seiten.

A detailed exploded view of the gear box can be found on the following pages.

Vous trouverez un schéma éclaté détaillé du Système d‘entraînement sur les pages suivantes.

En las siguientes páginas también se incluye un diagrama de vista explotada de la transmisión.

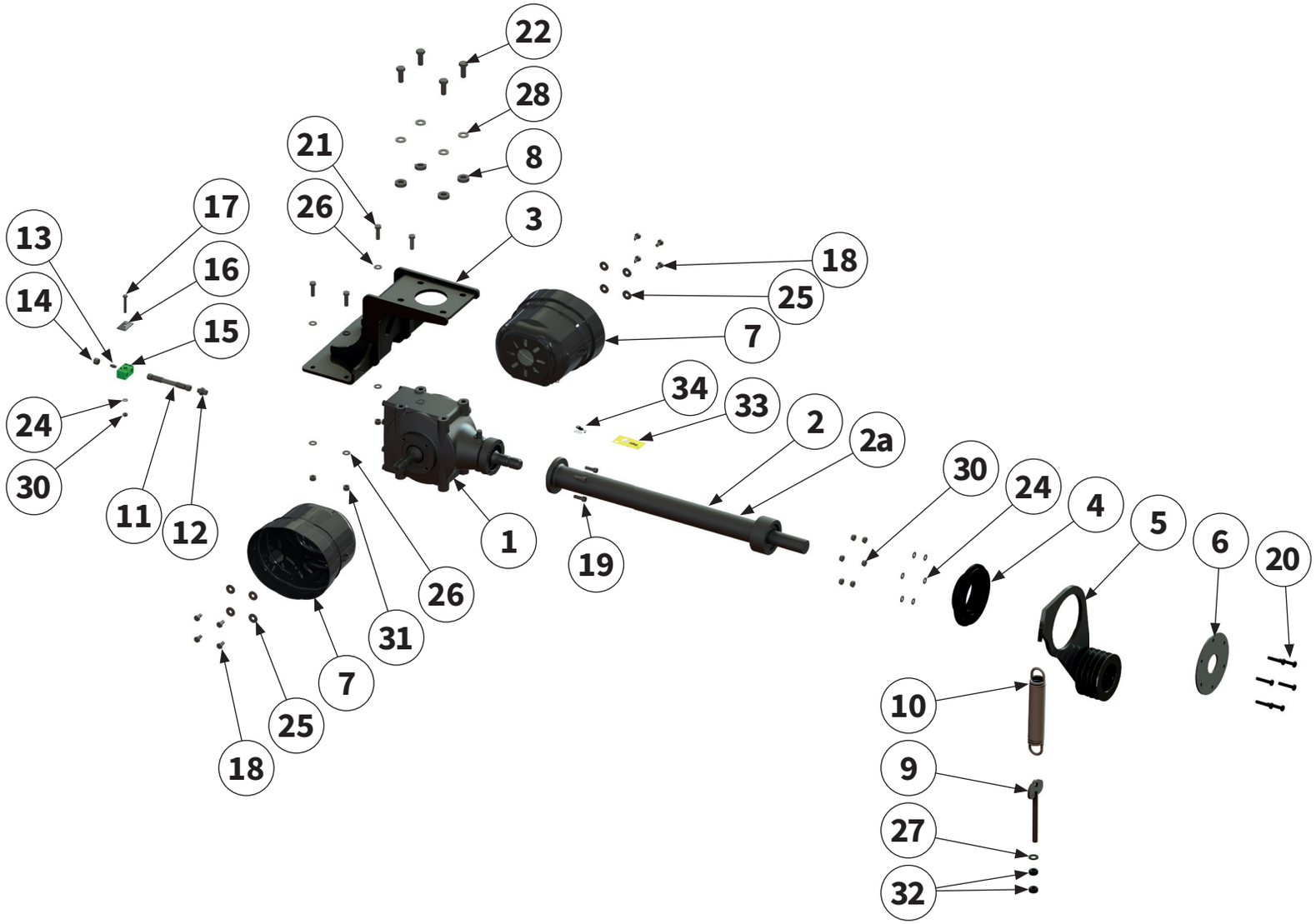

Pos.-Nr. No. Numéro Número	**Ersatzteilnummer** | Manufacturer part number | Numéro d´article du fabricant | Número de pieza del fabricante		**DE** **Bezeichnung**	**EN** **Designation**	**FR** **Désignation**	**ES** **Designación**
	Anzahl | quantity | quantité | número					
	MU-M-VS 280	MU-M-VS 300				
15	**00017532** 1	1	**Schellenkörper**	clamp body	Corps de collier	Cuerpo de la abrazadera
16	**00002475** 1	1	**Deckplatte**	cover plate	Plaque de recouvrement	Placa de revestimiento
17	**00043590** 1	1	**Schraube**	bolt	Vis	Tornillo
18	**00043600** 8	8	**Schraube**	bolt	Vis	Tornillo
19	**00043420** 4	4	**Schraube**	bolt	Vis	Tornillo
20	**00043606** 6	6	**Schraube**	bolt	Vis	Tornillo
21	**00043622** 4	4	**Schraube**	bolt	Vis	Tornillo
22	**00043651** 4	4	**Schraube**	bolt	Vis	Tornillo
23	**00043249** 1	1	**Scheibe**	washer	Disque	Arandela
24	**00043232** 6	6	**Scheibe**	washer	Disque	Arandela
25	**00043281** 8	8	**Scheibe**	washer	Disque	Arandela
26	**00043233** 8	8	**Scheibe**	washer	Disque	Arandela
27	**00042235** 1	1	**Scheibe**	washer	Disque	Arandela
28	**00043769** 4	4	**Scheibe**	washer	Disque	Arandela
29	**00043191** 1	1	**Mutter**	nut	Écrou	Tuerca

Eine detaillierte Explosionsskizze des Getriebes finden Sie auf den folgenden Seiten.

A detailed exploded view of the gear box can be found on the following pages.

Vous trouverez un schéma éclaté détaillé du Système d‘entraînement sur les pages suivantes.

En las siguientes páginas también se incluye un diagrama de vista explotada de la transmisión.

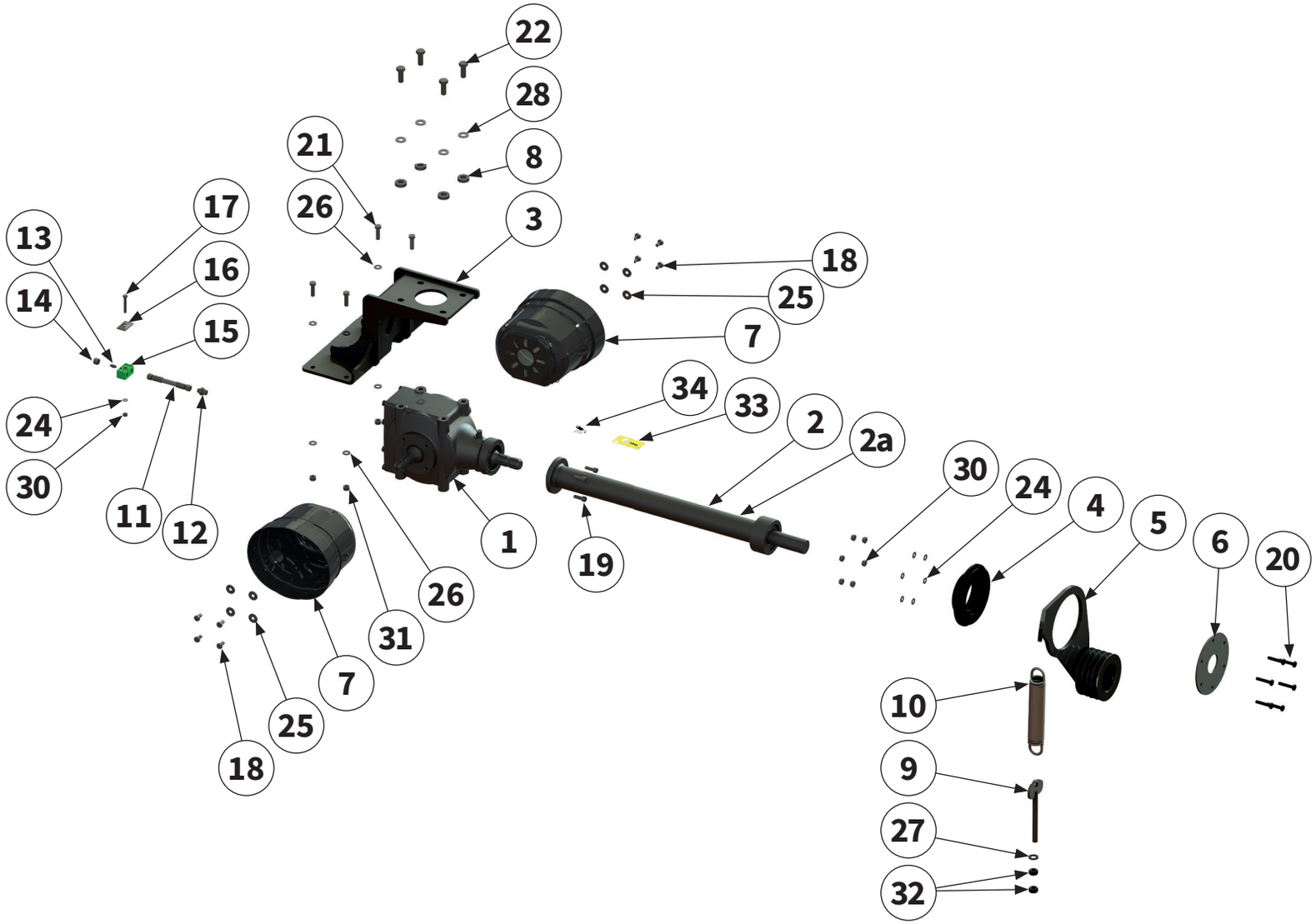

Pos.-Nr. No. Numéro Número	**Ersatzteilnummer** | Manufacturer part number | Numéro d´article du fabricant | Número de pieza del fabricante		**DE** **Bezeichnung**	**EN** **Designation**	**FR** **Désignation**	**ES** **Designación**
	Anzahl | quantity | quantité | número					
	MU-M-VS 280	MU-M-VS 300				
30	**00043177** 6	6	**Mutter**	nut	Écrou	Tuerca
31	**00043178** 4	4	**Mutter**	nut	Écrou	Tuerca
32	**00043159** 2	2	**Mutter**	nut	Écrou	Tuerca
33	**00043893** 1	1	**Aufkleber**	label	Autocollant	Pegatina
34	**00044088** 1	1	**Aufkleber**	label	Autocollant	Pegatina

Getriebe-Eingangsdrehzahl | Input speed
Vitesse d`entrée | Velocidad entrada | **1000 min -1**

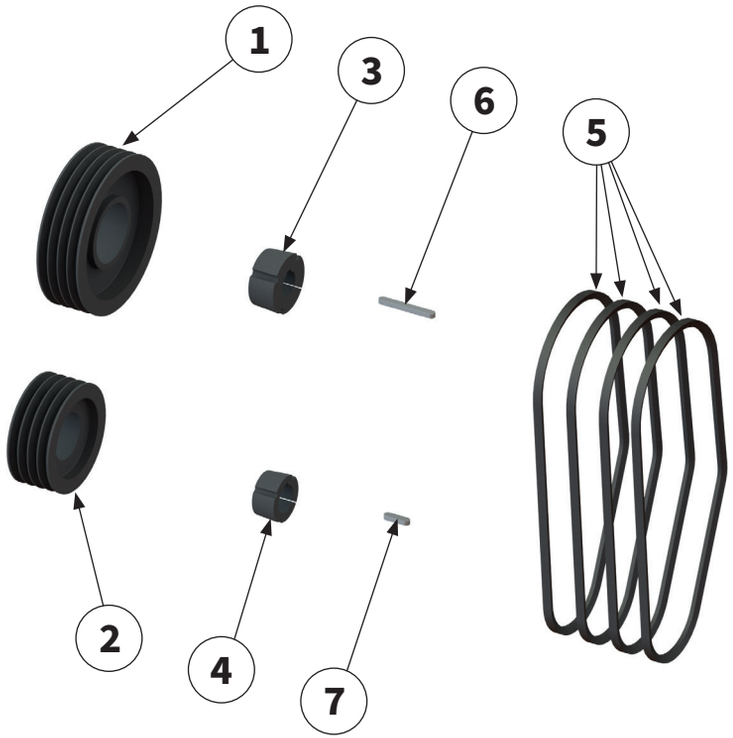

ÜBERSETZUNG GETRIEBE | Gear box translation |
Système d‘entraînement multiplication | Cambio la traducción |

Pos.-Nr. No. Numéro Número	**Ersatzteilnummer** | Manufacturer part number | Numéro d´article du fabricant | Número de pieza del fabricante **Anzahl** | quantity | quantité | número		**DE** **Bezeichnung**	**EN** **Designation**	**FR** **Désignation**	**ES** **Designación**
	MU-M-VS 280	MU-M-VS 300				
1	**00044035** 1	1	**Riemenscheibe**	belt pulley	Poulie	Polea
2	**00044021** 1	1	**Riemenscheibe**	belt pulley	Poulie	Polea
3	**00044057** 1	1	**Spannbuchse**	clamping bush	Douille de serrage	Manguito de sujeción
4	**00044052** 1	1	**Spannbuchse**	clamping bush	Douille de serrage	Manguito de sujeción
5	**00044911** 4	4	**Keilriemen**	V-belt	Courroie trapézoïdale	Correa trapezoidal
6	**00043214** 1	1	**Passfeder**	parallel key	Clavette	Chaveta de ajuste
7	**00043215** 1	1	**Passfeder**	parallel key	Clavette	Chaveta de ajuste

RIEMENSPANNER EINZELTEILE | Belt tensioner parts |
Tendeur de courroie en pièces | Tensor de correa de despiece |

Pos.-Nr. No. Numéro Número	**Ersatzteilnummer** | Manufacturer part number | Numéro d´article du fabricant | Número de pieza del fabricante		**DE** **Bezeichnung**	**EN** **Designation**	**FR** **Désignation**	**ES** **Designación**
	Anzahl | quantity | quantité | número					
	MU-M-VS 280	MU-M-VS 300				
1	**00031965** 1	1	**Riemenspanner links**	left belt tensioner	Tendeur de courroie à gauche	Tensor de correa izquierda
2	**00037908** 1	1	**Spannrolle**	idler pulley	Galet tendeur	Rodillo tensor
3	**00031970** 1	1	**Scheibe**	washer	Disque	Arandela
4	**00038170** 1	1	**Rundrohr**	circular pipe	Tuyau rond	Tubo redondo
5	**00044675** 2	2	**Wälzlager**	roller bearing	Palier à roulement	Rodamiento
6	**00000885** 1	1	**Sicherungsring**	circlip	Bague de sécurité	Anillo de seguridad
7	**00043619** 1	1	**Schraube**	bolt	Vis	Tornillo

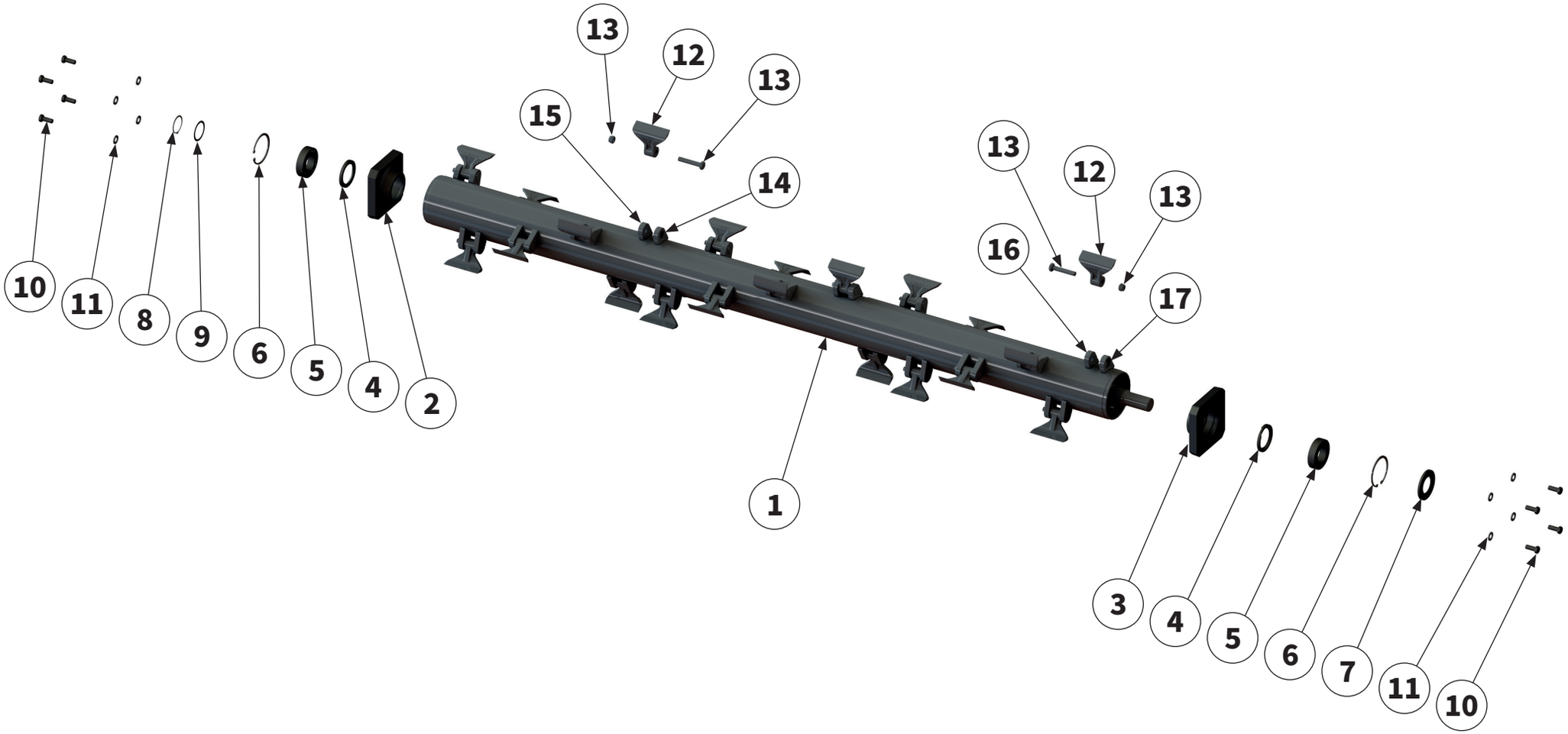

HAMMERROTOR | Hammer rotor |
Rotor à marteaux | Rotor de martillo |

Pos.-Nr. No. Numéro Número	**Ersatzteilnummer** | Manufacturer part number | Numéro d´article du fabricant | Número de pieza del fabricante **Anzahl** | quantity | quantité | número MU-M-VS 280	MU-M-VS 300	**DE Bezeichnung**	**EN Designation**	**FR Désignation**	**ES Designación**
1	**00038727** 1	**00038750** 1	**Rotor inkl. Werkzeug**	rotor with tools	Rotor avec outils	Rotor con herram
2	**00038720** 1	1	**Rotorlagerschale**	rotor bearing shell	Rotor coussinet	Cojinete del rotor
3	**00038711** 1	1	**Rotorlagerschale**	rotor bearing shell	Rotor coussinet	Cojinete del rotor
4	**00043828** 2	2	**Wellendichtring**	shaft sealing ring	Bague à lèvre	Retén de eje
5	**90980815** 2	2	**Wälzlager**	roller bearing	Palier à roulement	Rodamiento
6	**00043753** 2	2	**Sicherungsring**	circlip	Bague de sécurité	Anillo de seguridad
7	**00043831** 1	1	**Wellendichtring**	shaft sealing ring	Bague à lèvre	Retén de eje
8	**00043744** 2	2	**Sicherungsring**	circlip	Bague de sécurité	Anillo de seguridad
9	**00043298** 2	2	**Passscheibe**	shim	Rondelle d'ajustage	Arandela de ajuste
10	**00043651** 8	8	**Schraube**	bolt	Vis	Tornillo
11	**00043769** 8	8	**Scheibe**	washer	Disque	Arandela
12	**00001836** 24	26	**M-Hammer-schlegel**	hammer flail	Marteaux « m »	Martillo
13	**00018734** 24	26	**Schraube mit Mutter**	bolt with nut	Vis avec écrou	Tornillo con tuerca
14	**00013632** 23	25	**Werkzeughalter Sechskant links**	left tool holders with hexagon	Porte-outils - six pans forgé à gauche	Portaherramientas - hexagonal forjado izquierda

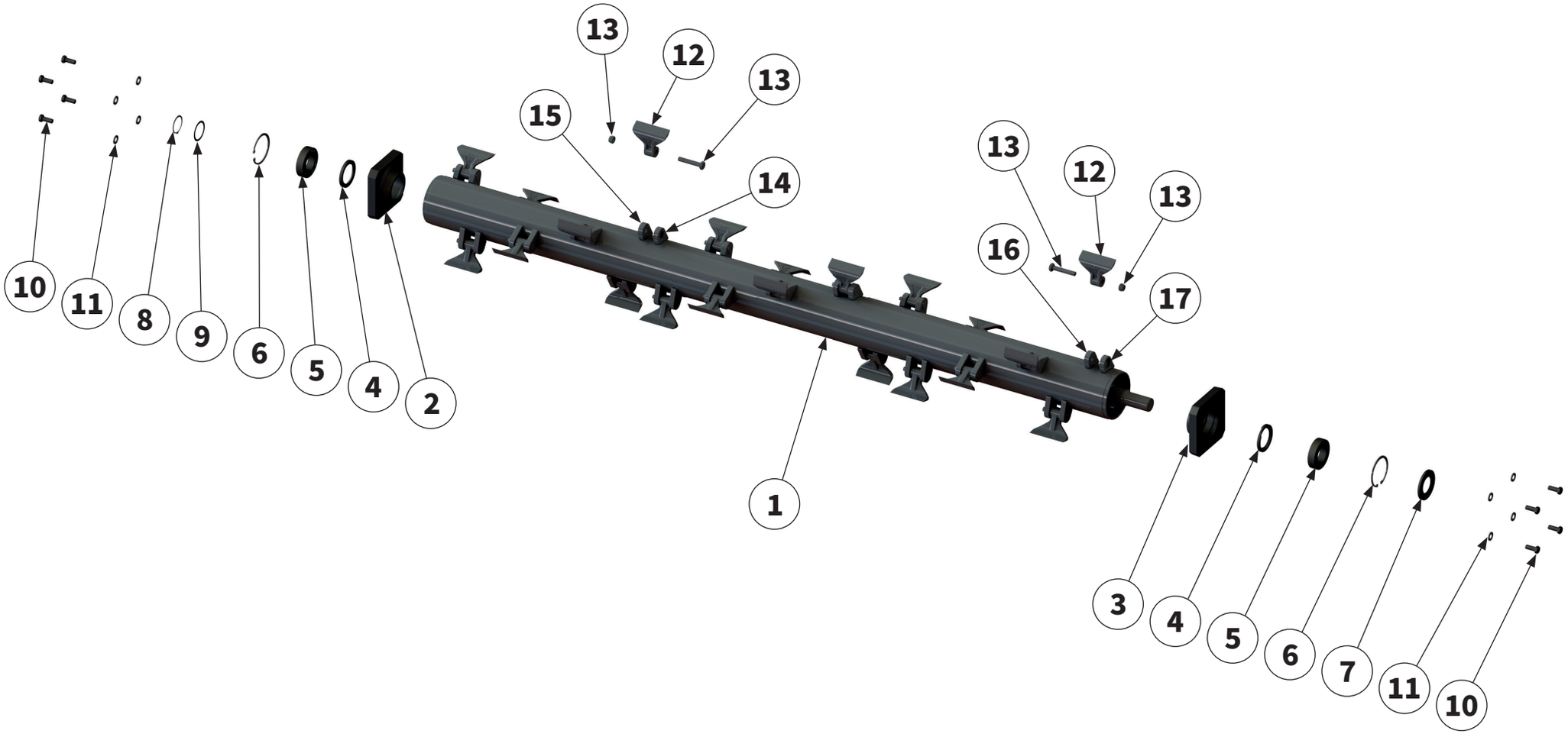

HAMMERROTOR | Hammer rotor |
Rotor à marteaux | Rotor de martillo |

Pos.-Nr. No. Numéro Número	**Ersatzteilnummer** | Manufacturer part number | Numéro d´article du fabricant | Número de pieza del fabricante		**DE** **Bezeichnung**	**EN** **Designation**	**FR** **Désignation**	**ES** **Designación**
	Anzahl | quantity | quantité | número					
	MU-M-VS 280	MU-M-VS 300				
15	**00013633**		**Werkzeughalter Rund rechts**	right tool holder	Porte-outils à droite	Portaherramientas derecha
	23	25				
16	**00019322**		**End - Werkzeug-halter Sechskant rechts**	right End tool holder with hexagon	Porte-outils d'ex-trémité - six pans forgé à droite	Portaherramientas final con hexagonal forjado derecha
	1	1				
17	**00019323**		**End - Werkzeug-halter Rund links**	left End tool holder	Porte-outil d'extrémité à gauche	Portaherramientas final izquierda
	1	1				

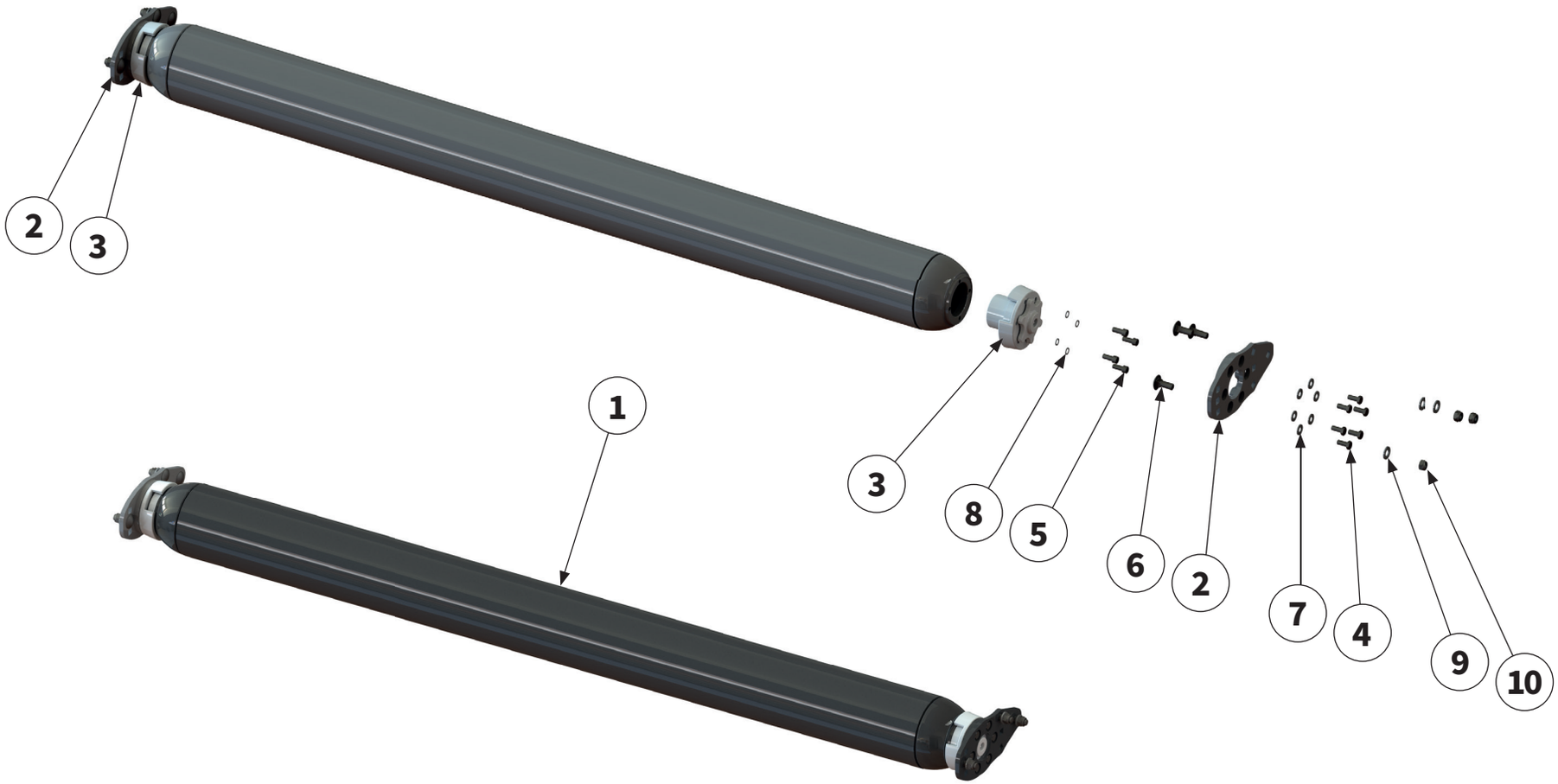

STÜTZWALZE | Support roller |
Rouleau d‘appui | Cilindro de apoyo |

Pos.-Nr. No. Numéro Número	**Ersatzteilnummer** | Manufacturer part number | Numéro d´article du fabricant | Número de pieza del fabricante **Anzahl** | quantity | quantité | número		**DE** **Bezeichnung**	**EN** **Designation**	**FR** **Désignation**	**ES** **Designación**
	MU-M-VS 280	MU-M-VS 300				
1	**00037606** 1	**00037601** 1	**Stützwalze kpl.**	support roller	Rouleau d'appui	Cilindro de apoyo
2	**00037595** 2	2	**Halteplatte**	retainer plate	Plaque de support	Placa de retención
3	**00032083** 2	2	**Stützwalzen-lagerung**	support roller bearing	Unité de palier	Cojinete de cilindro de apoyo
4	**00043620** 12	12	**Schraube**	bolt	Vis	Tornillo
5	**00043427** 8	8	**Schraube**	bolt	Vis	Tornillo
6	**00043342** 6	6	**Schraube**	bolt	Vis	Tornillo
7	**00043767** 12	12	**Scheibe**	washer	Disque	Arandela
8	**00043773** 8	8	**Scheibe**	washer	Disque	Arandela
9	**00043769** 6	6	**Scheibe**	washer	Disque	Arandela
10	**00043180** 6	6	**Mutter**	nut	Écrou	Tuerca

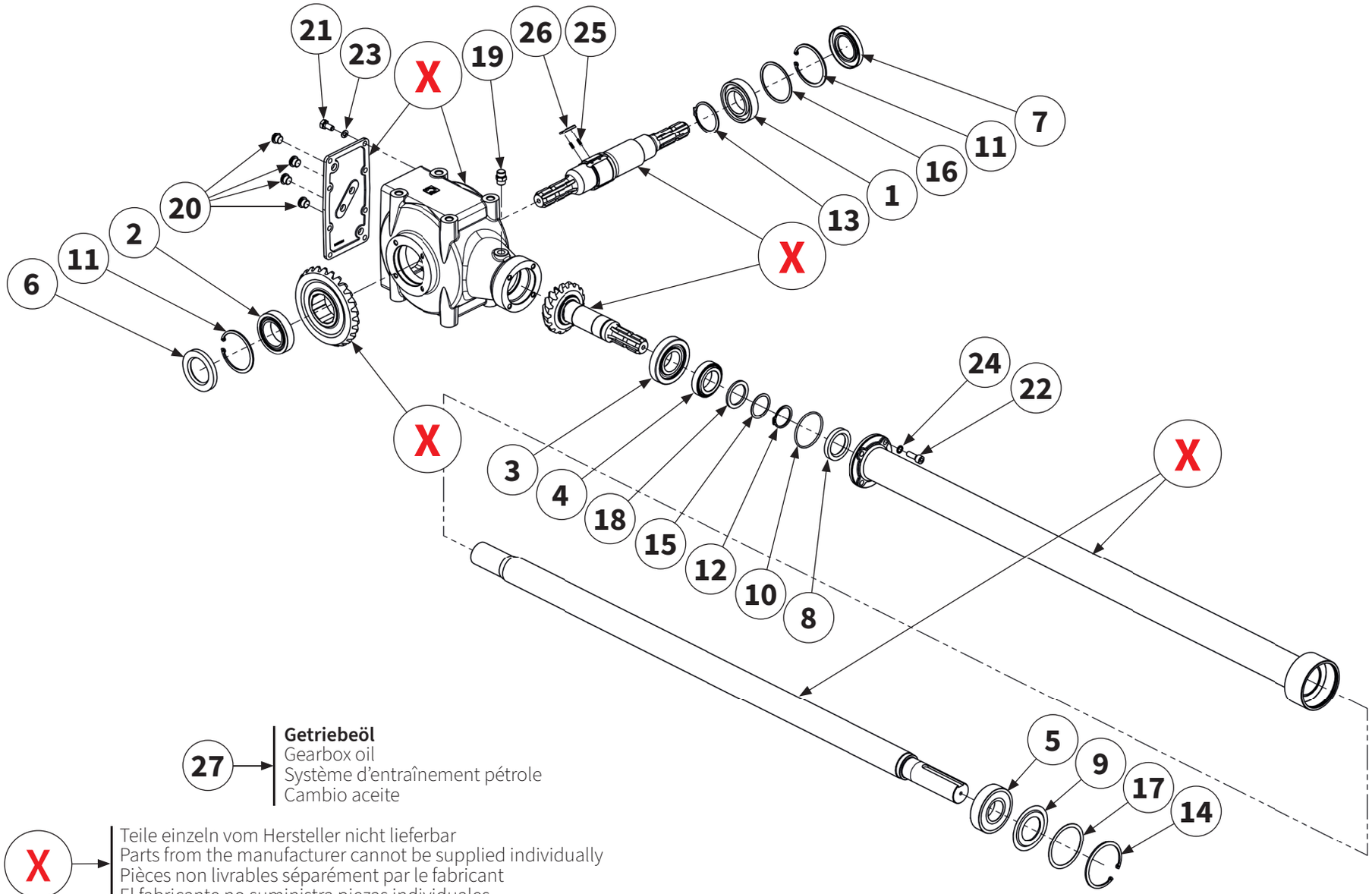

27 → **Getriebeöl**
Gearbox oil
Système d'entraînement pétrole
Cambio aceite

X → Teile einzeln vom Hersteller nicht lieferbar
Parts from the manufacturer cannot be supplied individually
Pièces non livrables séparément par le fabricant
El fabricante no suministra piezas individuales

GETRIEBE S2081 | Gear box S2081 |
Système d'entraînement S2081 | Cambio S2081 |

Pos.-Nr. No. Numéro Número	**Ersatzteilnummer** | Manufacturer part number | Numéro d´article du fabricant | Número de pieza del fabricante		DE **Bezeichnung**	EN **Designation**	FR **Désignation**	ES **Designación**
	Anzahl | quantity | quantité | número					
	MU-M-VS 280	MU-M-VS 300				
1	**00005842** 1	1	**Wälzlager**	roller bearing	Palier à roulement	Rodamiento
2	**00044673** 1	1	**Wälzlager**	roller bearing	Palier à roulement	Rodamiento
3	**90981104** 1	1	**Wälzlager**	roller bearing	Palier à roulement	Rodamiento
4	**90981105** 1	1	**Wälzlager**	roller bearing	Palier à roulement	Rodamiento
5	**90981107** 1	1	**Wälzlager**	roller bearing	Palier à roulement	Rodamiento
6	**00001569** 1	1	**Wellendichtring**	shaft sealing ring	Bague à lèvre	Retén de eje
7	**00005844** 1	1	**Wellendichtring**	shaft sealing ring	Bague à lèvre	Retén de eje
8	**00043811** 1	1	**Wellendichtring**	shaft sealing ring	Bague à lèvre	Retén de eje
9	**00001842** 1	1	**Nilosring**	bearing seal ring	Bague nilos	Anillo Nilos
10	**90981006** 1	1	**O-Ring**	O-ring seal	Joint torique	anillo tórico
11	**00043764** 2	2	**Sicherungsring**	circlip	Bague de sécurité	Anillo de seguridad
12	**00043740** 1	1	**Sicherungsring**	circlip	Bague de sécurité	Anillo de seguridad
13	**00043746** 1	1	**Sicherungsring**	circlip	Bague de sécurité	Anillo de seguridad
14	**00043752** 1	1	**Sicherungsring**	circlip	Bague de sécurité	Anillo de seguridad

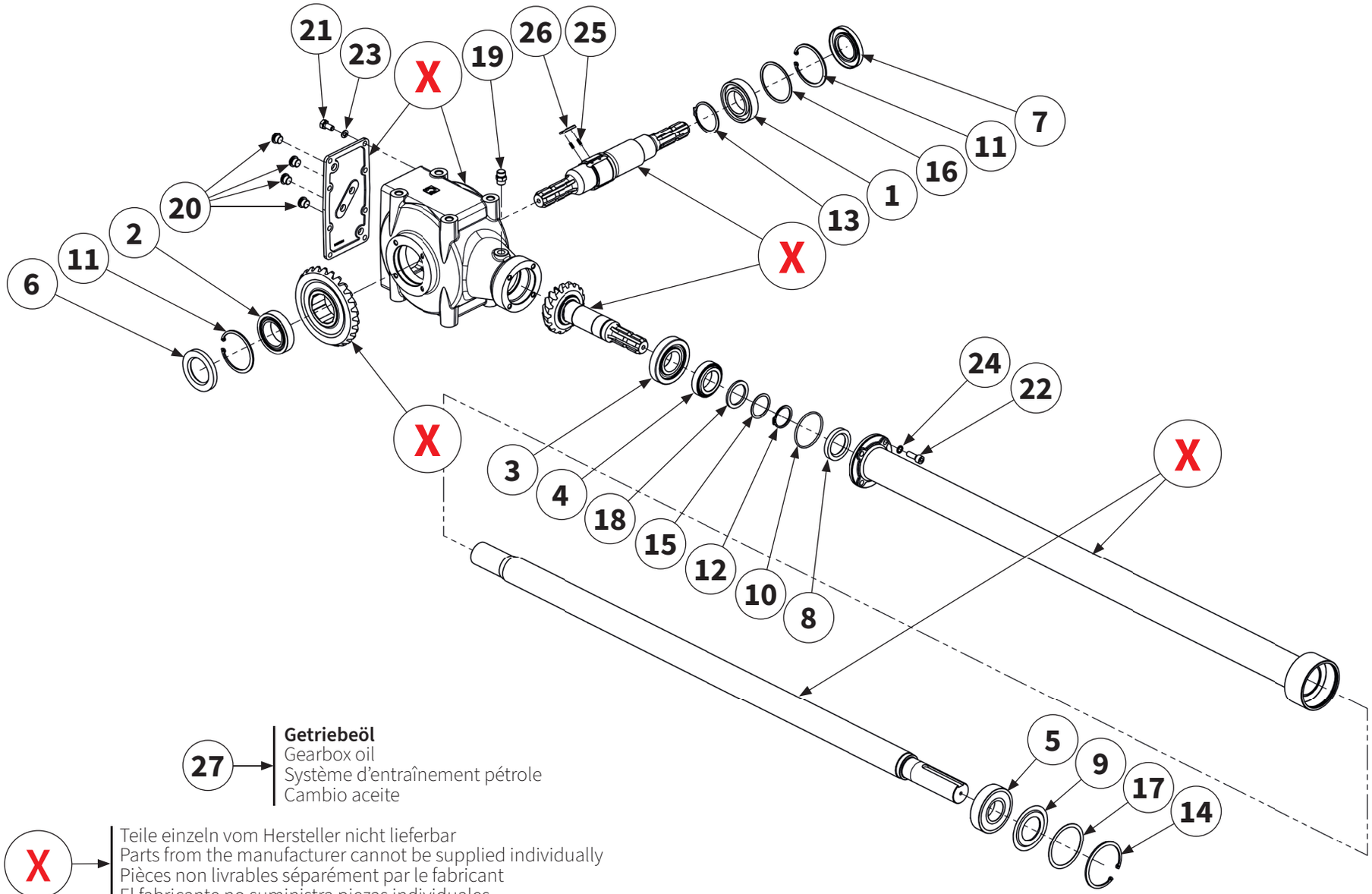

27 → **Getriebeöl**
Gearbox oil
Système d'entraînement pétrole
Cambio aceite

X → Teile einzeln vom Hersteller nicht lieferbar
Parts from the manufacturer cannot be supplied individually
Pièces non livrables séparément par le fabricant
El fabricante no suministra piezas individuales

GETRIEBE S2081 | Gear box S2081 |
Système d'entraînement S2081 | Cambio S2081 |

Pos.-Nr. No. Numéro Número	**Ersatzteilnummer** | Manufacturer part number | Numéro d´article du fabricant | Número de pieza del fabricante **Anzahl** | quantity | quantité | número		DE Bezeichnung	EN Designation	FR Désignation	ES Designación
	MU-M-VS 280	MU-M-VS 300				
15	**90981005** 1	1	**Passscheibe**	shim	Rondelle d'ajustage	Arandela de ajuste
16	**90981003** 1	1	**Passscheibe**	shim	Rondelle d'ajustage	Arandela de ajuste
17	**90981007** 1	1	**Passscheibe**	shim	Rondelle d'ajustage	Arandela de ajuste
18	**90981004** 1	1	**Distanzscheibe**	spacer	Disque d'écartement	Arandela distancia-dora
19	**00043837** 1	1	**Getriebeentlüftung**	gearbox breather	Boîte de vitesses reniflard	Respiradero del cambio
20	**90623017** 4	4	**Ablasskon-trollschraube**	drain check screw	Vis de contrôle de vidange	Tornillo de retención de drenaje
21	**90982104** 8	8	**Schraube**	bolt	Vis	Tornillo
22	**00043419** 4	4	**Schraube**	bolt	Vis	Tornillo
23	**90099924** 4	4	**Federring**	spring washer	Rondelle élastique	Anillo elástico
24	**00043193** 4	4	**Scheibe**	washer	Disque	Arandela
25	**40009672** 8	8	**Druckfeder**	pressure spring	Ressort de pression	muelle de presión
26	**40009062** 4	4	**Sperrklinke**	detent freewheel	Cliquet d'arrêt roue libre	trinquete de bloqueo rueda libre
27	**40008825 (1l)** 3	3	**Getriebeöl**	gear box oil	Système d'entraîne-ment pétrole	Cambio aceite
27a	2,5 l	2,5 l	**Füllmenge**	Oil fill quantity	Quantité d'huile	Cantidad de llenado de aceite

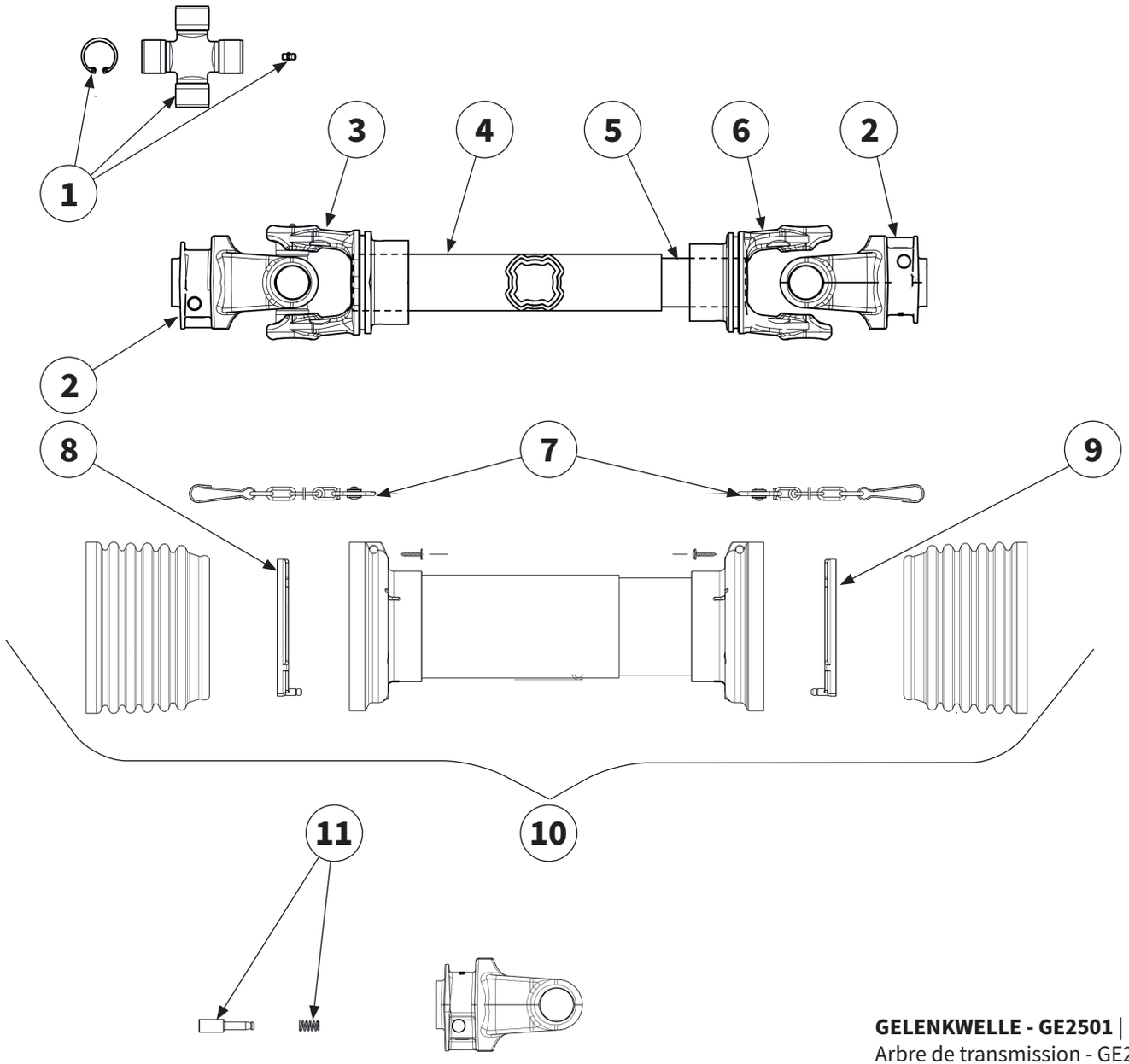

GELENKWELLE - GE2501 | PTO shaft - GE2501 |
Arbre de transmission - GE2501 | Árbol articulado - GE2501 |

Pos.-Nr. No. Numéro Número	**Ersatzteilnummer** | Manufacturer part number | Numéro d´article du fabricant | Número de pieza del fabricante **Anzahl** | quantity | quantité | número		**DE** **Bezeichnung**	**EN** **Designation**	**FR** **Désignation**	**ES** **Designación**
	MU-M-VS 280	MU-M-VS 300				
1	**40022685** 2	2	**Kreuzgarnitur**	Cross fitting	Croisillon	Cruceta
2	**40028995** 2	2	**Außengabel**	Outer Yoke	Mâchoires	Horquilla exterior
3	**40025115** 1	1	**Innengabel für Außenrohr**	Inner yoke for outer tube	Mâchoires pour tube externe	Horquilla para tubo exterior
4	**40027111** 1	1	**Profil-Außenrohr**	outer tube section	Tube externe	Tubo exterior de perfil
5	**40036135** 1	1	**Profil-Innenrohr**	Inner tube section	Tube interne	Tubo interior de perfil
6	**40029264** 1	1	**Innengabel für Innenrohr**	Inner yoke for inner tube	Mâchoire pour tube intérieur	Horquilla para tubo interior
7	**40023415** 2	2	**Haltekette**	holding chain	Chaînes de retenue	Cadenas de seguridad
8	**40024325** 1	1	**Laufring**	Raceway	Palier de glissement	Anillo rodadura
9	**40051159** 1	1	**Laufring**	Raceway	Palier de glissement	Anillo rodadura
10	**40033296** 1	1	**Gelenkwellenschutz**	PTO shaft guard	Protection contre les accidents	Protección del árbol articulado
11	**40034291** 2	2	**Schiebestift**	push pin	Goupille coulissante	Pasador deslizante

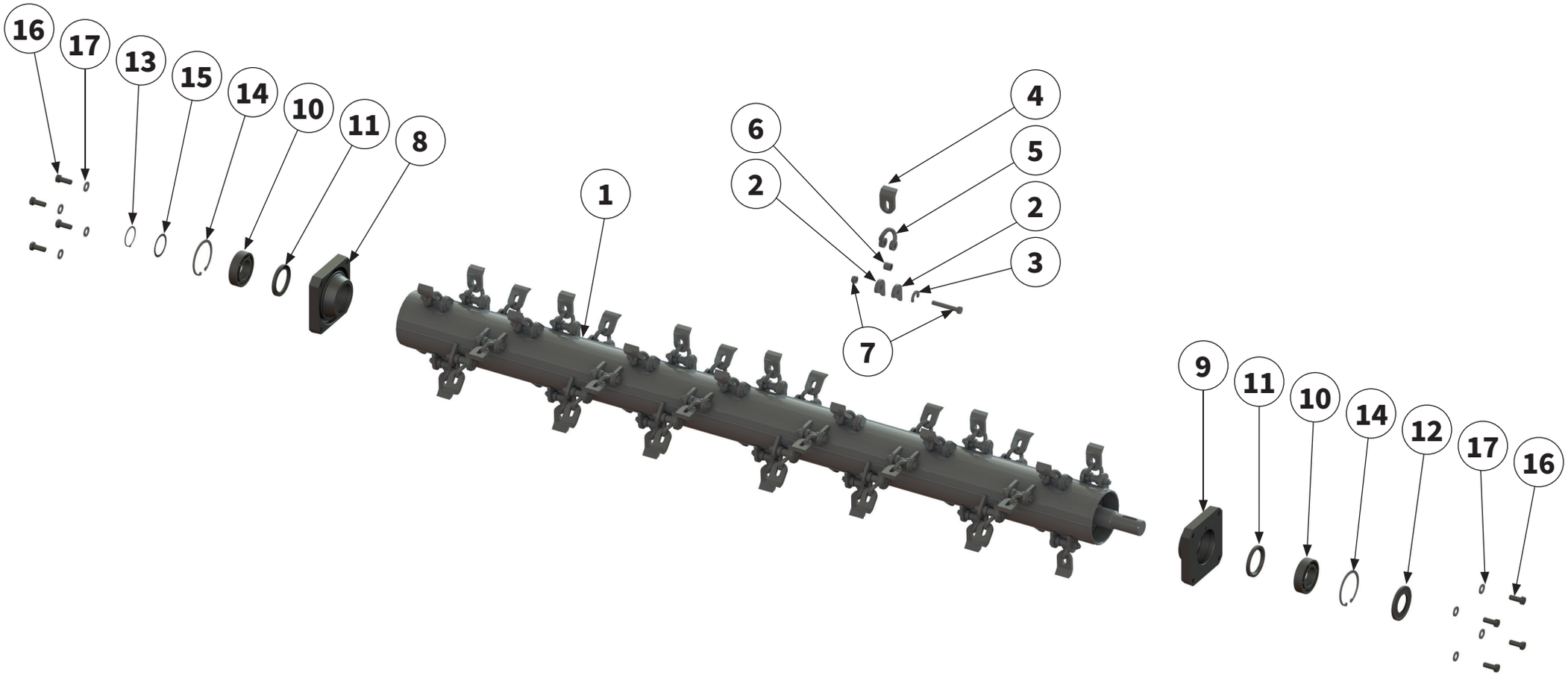

SCHÄKELROTOR | Shackle rotor|
Rotor manilles | Rotor del grillete |

Pos.-Nr. No. Numéro Número	**Ersatzteilnummer** | Manufacturer part number | Numéro d´article du fabricant | Número de pieza del fabricante **Anzahl** | quantity | quantité | número MU-M-VS 280	MU-M-VS 300	DE **Bezeichnung**	EN **Designation**	FR **Désignation**	ES **Designación**
1	**00048902** 1	**00048905** 1	**Schäkelrotor inkl. Werkzeug**	rotor with tools	Rotor avec outils	Rotor con herram
2	**00048829** 116	124	**Werkzeughalter**	tool holders	Porte-outils	Portaherramientas
3	**00019100** 58	62	**Verdrehsicherung**	anti-twist protection	Sécurité anti-torsion	Seguro contra giro
4	**00001431** 58	62	**Schäkelmesser**	shackle flail	Lame de manille	Chuchilla del grillete
5	**00001429** 58	62	**Schäkel**	shackle	Manille	Grillete
6	**00001428** 58	62	**Buchse**	bushing	Manchon	Cojinete
7	**00044847** 58	62	**Schraube mit Mutter**	bolt with nut	Vis avec Écrou	Tornillo con Tuerca
8	**00038720** 1	1	**Rotorhalterung**	rotor holder	Support de rotor	Soporte del Rotor
9	**00038711** 1	1	**Rotorhalterung**	rotor holder	Support de rotor	Soporte del Rotor
10	**90980815** 2	2	**Wälzlager**	roller bearing	Palier à roulement	Rodamiento
11	**00043828** 2	2	**Wellendichtring**	shaft seal	Bague à lèvre	Retén de eje
12	**00043831** 1	1	**Wellendichtring**	shaft seal	Bague à lèvre	Retén de eje
13	**00043744** 1	1	**Sicherungsring**	circlip	Bague de sécurité	Anillo de seguridad
14	**00043753** 2	2	**Sicherungsring**	circlip	Bague de sécurité	Anillo de seguridad
15	**00043298** 1	1	**Passscheibe**	shim	Rondelle d'ajustage	Arandela de ajuste
16	**00043651** 8	8	**Schraube**	bolt	Vis	Tornillo
17	**00043769** 8	8	**Scheibe**	washer	Disque	Arandela

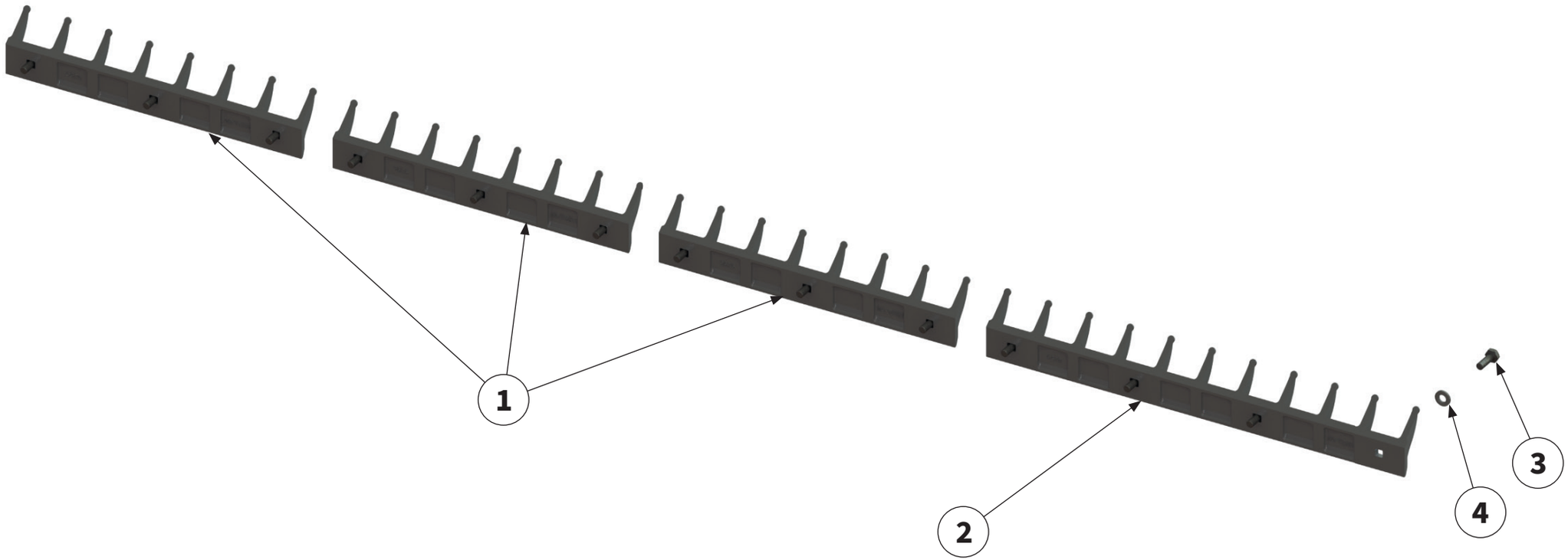

2.KURZHÄCKSELLEISTE | 2.Short chopping bar |
2.Lame hache-paille courte | 2.Listón de corte de paja corto |

Pos.-Nr. No. Numéro Número	**Ersatzteilnummer** | Manufacturer part number | Numéro d´article du fabricant | Número de pieza del fabricante		**DE** **Bezeichnung**	**EN** **Designation**	**FR** **Désignation**	**ES** **Designación**
	Anzahl | quantity | quantité | número					
	MU-M-VS 280	MU-M-VS 300				
1	**00046328** -	6	**Kurzhäckselleiste 435**	short chopping bar 435	Lame hache-paille courte 435	Listón de corte de paja corto 435
2	**00046329** 4	-	**Kurzhäckselleiste 615**	short chopping bar 615	Lame hache-paille courte 615	Listón de corte de paja corto 615
3	**00043602** 16	18	**Schraube**	bolt	Vis	Tornillo
4	**00043766** 32	36	**Scheibe**	washer	Disque	Arandela

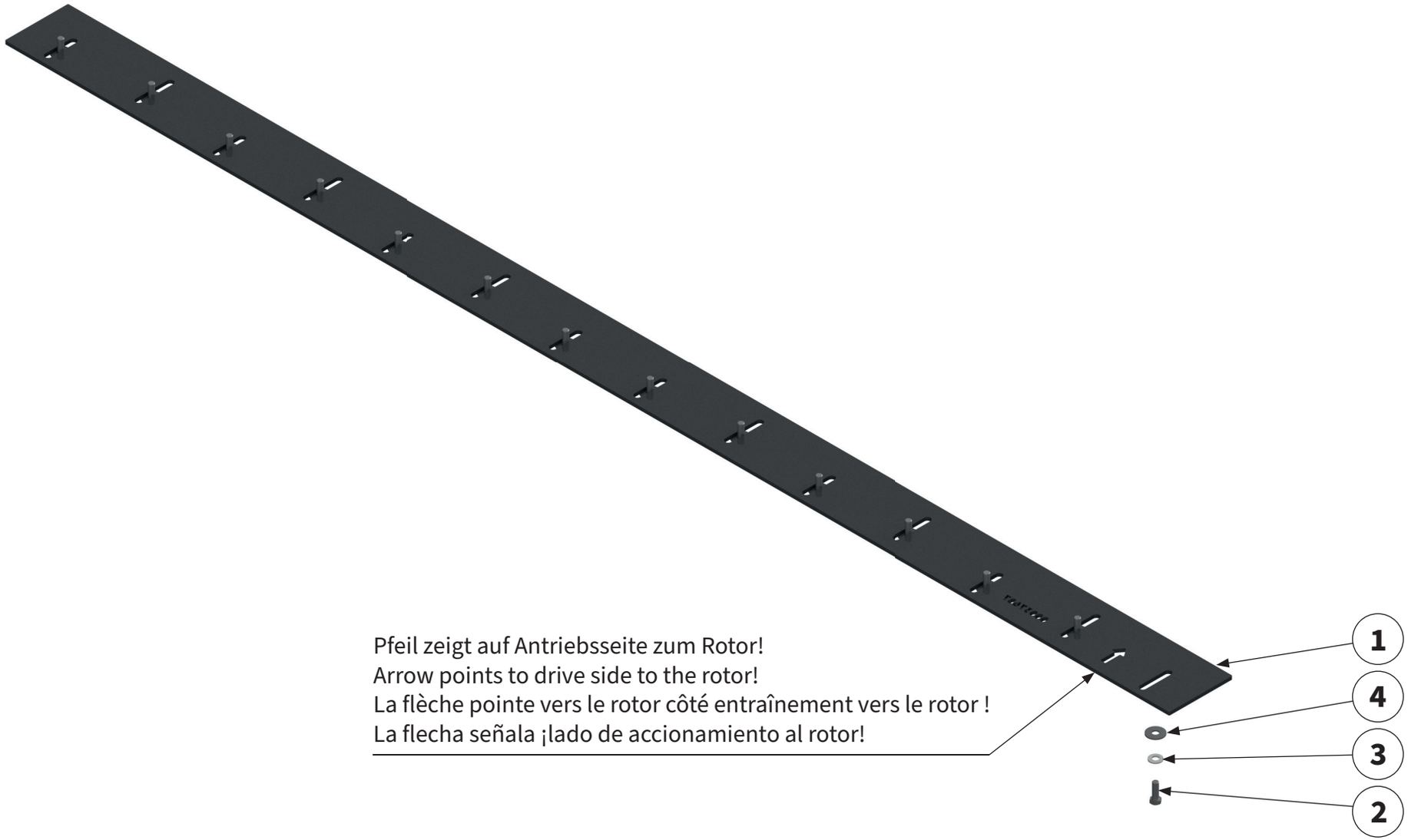

SCHNEIDSCHIENE | Cutting bar |
Contre-lame réglable | Carril de corte |

Pos.-Nr. No. Numéro Número	**Ersatzteilnummer** | Manufacturer part number | Numéro d´article du fabricant | Número de pieza del fabricante **Anzahl** | quantity | quantité | número		**DE** **Bezeichnung**	**EN** **Designation**	**FR** **Désignation**	**ES** **Designación**
	MU-M-VS 280	MU-M-VS 300				
1	**00037687** 1	**00037936** 1	**Schneidschiene**	cutting bar	Contre-lame réglable	Carril de corte
2	**00043621** 14	15	**Schraube**	bolt	Vis	Tornillo
3	**00043767** 14	15	**Scheibe**	washer	Disque	Arandela
4	**00043282** 14	15	**Scheibe**	washer	Disque	Arandela

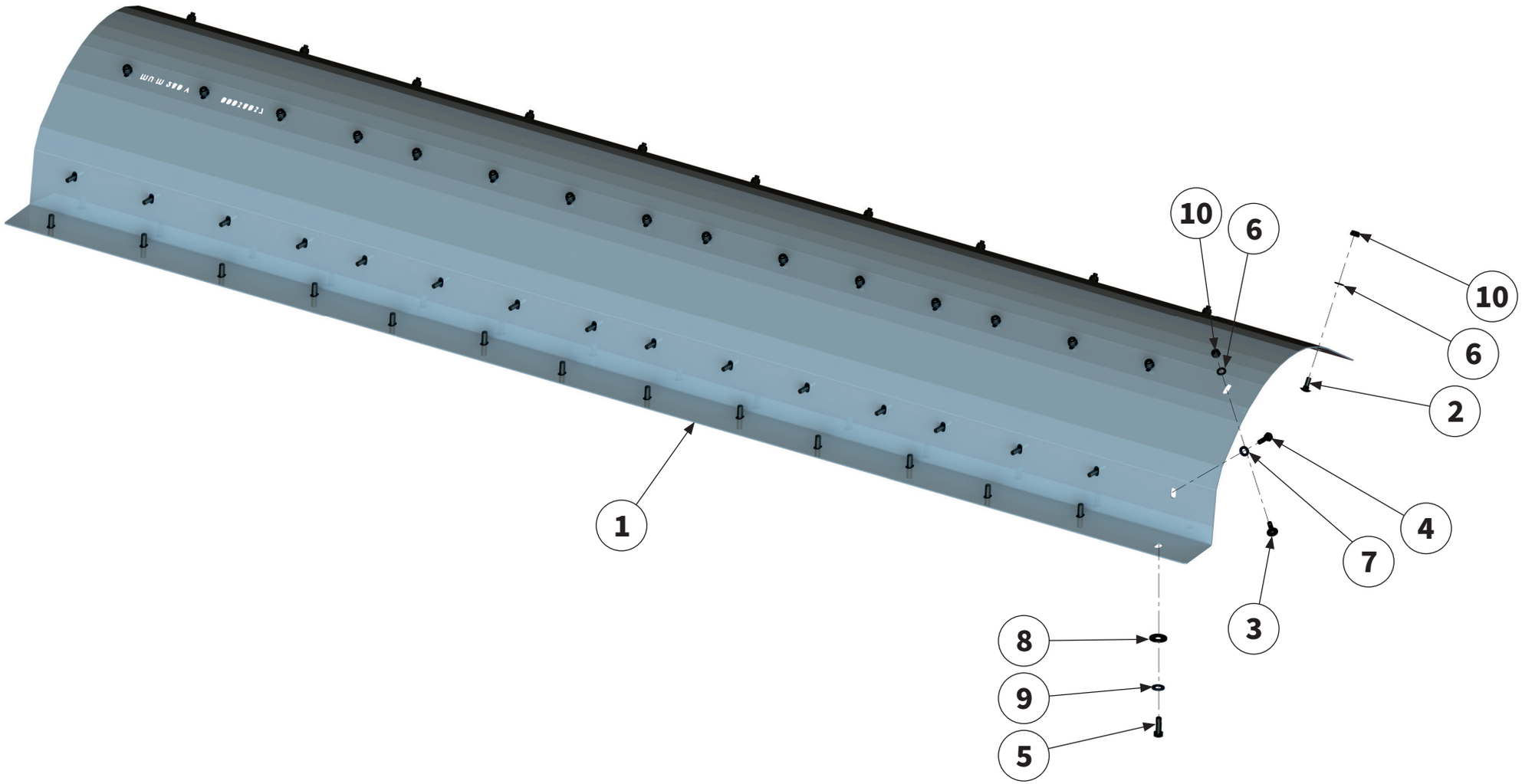

VERSCHLEISSEINLAGE | Wear insert |
Intercalaire anti-usure | Junta de desgaste |

Pos.-Nr. No. Numéro Número	**Ersatzteilnummer** | Manufacturer part number | Numéro d´article du fabricant | Número de pieza del fabricante **Anzahl** | quantity | quantité | número		**DE** **Bezeichnung**	**EN** **Designation**	**FR** **Désignation**	**ES** **Designación**
	MU-M-VS 280	MU-M-VS 300				
1	**00038037** 1	**00038828** 1	**Verschleißeinlage**	wear insert	Intercalaire anti-usure	Junta de desgaste
2	**00000903** 11	13	**Schraube**	bolt	Vis	Tornillo
3	**00000904** 16	18	**Schraube**	bolt	Vis	Tornillo
4	**00043603** 16	18	**Schraube**	bolt	Vis	Tornillo
5	**00043621** 14	15	**Schraube**	bolt	Vis	Tornillo
6	**00043232** 27	31	**Scheibe**	washer	Disque	Arandela
7	**00043766** 16	18	**Scheibe**	washer	Disque	Arandela
8	**00043282** 14	15	**Scheibe**	washer	Disque	Arandela
9	**00043767** 14	15	**Scheibe**	washer	Disque	Arandela
10	**00043177** 27	31	**Mutter**	nut	Écrou	Tuerca

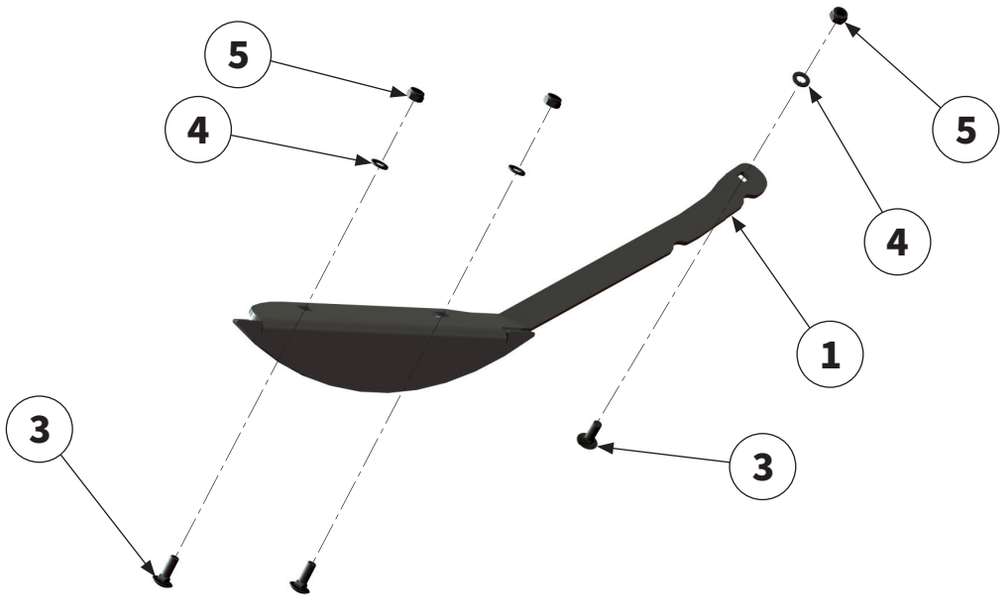

VERSCHLEISSKUFEN | Wear runner |
Patin d‘usure | Cuchilla de desgaste |

Pos.-Nr. No. Numéro Número	**Ersatzteilnummer** | Manufacturer part number | Numéro d´article du fabricant | Número de pieza del fabricante		**DE** **Bezeichnung**	**EN** **Designation**	**FR** **Désignation**	**ES** **Designación**
	Anzahl | quantity | quantité | número					
	MU-M-VS 280	MU-M-VS 300				
1	**00038647** 1	1	**Verschleißkufe rechts**	right wear runner	Patin d'usure à droite	Cuchilla de desgaste derecha
2	**00038649** 1	1	**Verschleißkufe links**	left wear runner	Patin d'usure à gauche	Cuchilla de desgaste izquierda
3	**00000904** 6	6	**Schraube**	bolt	Vis	Tornillo
4	**00043232** 6	6	**Scheibe**	washer	Disque	Arandela
5	**00043177** 6	6	**Mutter**	nut	Écrou	Tuerca

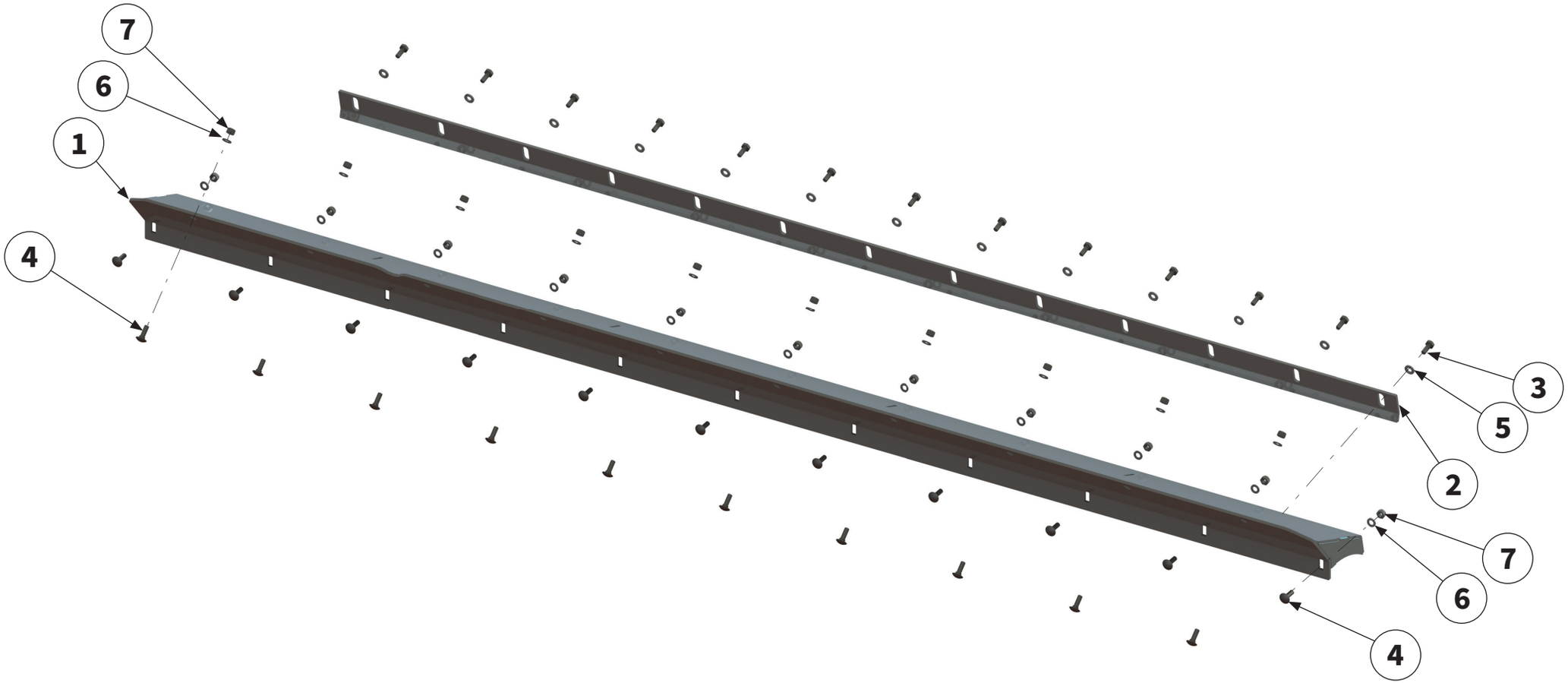

STÜTZWALZENABSTREIFER | Cleaner of support roller | Décrotteur | Rascador de cilindro de apoyo |

Pos.-Nr. No. Numéro Número	**Ersatzteilnummer** | Manufacturer part number | Numéro d´article du fabricant | Número de pieza del fabricante **Anzahl** | quantity | quantité | número		**DE** **Bezeichnung**	**EN** **Designation**	**FR** **Désignation**	**ES** **Designación**
	MU-M-VS 280	MU-M-VS 300				
1	**00045556** 1	**00049032** 1	**Abstreiferholm**	cleaner bar	Barre de racloir	Listón del rascador
2	**00037672** 1	**00038263** 1	**Abstreiferschneide**	cleaner cutting edge	Lame de racloir	Cuchilla del rascador
3	**00043601** 13	14	**Schraube**	bolt	Vis	Tornillo
4	**00000904** 21	25	**Schraube**	bolt	Vis	Tornillo
5	**00043766** 13	14	**Scheibe**	washer	Disque	Arandela
6	**00043232** 21	25	**Scheibe**	washer	Disque	Arandela
7	**00043177** 21	25	**Mutter**	nut	Écrou	Tuerca

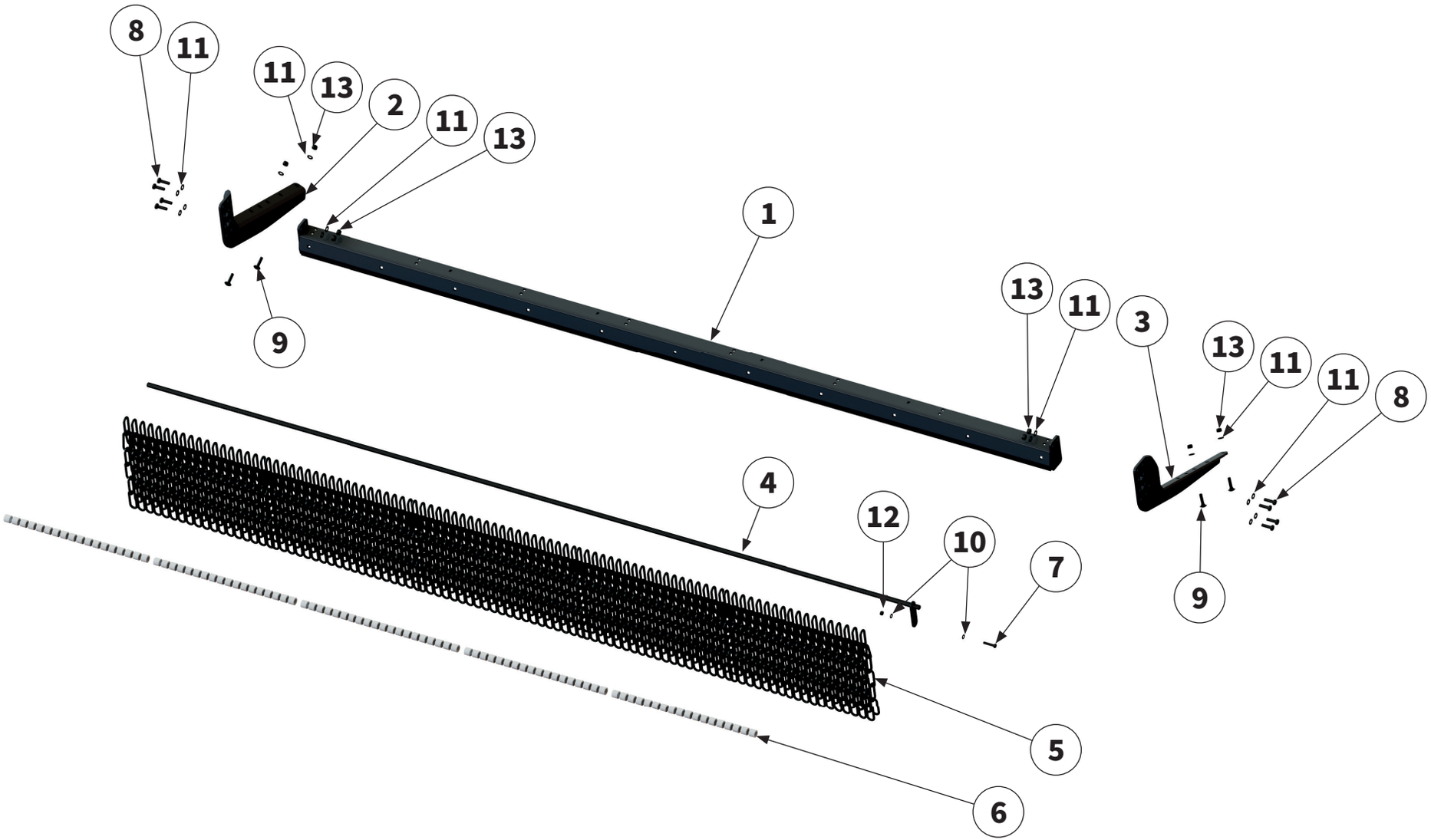

ERWEITERTE SCHUTZEINRICHTUNG KETTE | Additional protective equipment chain | Dispositif de protection étendu Chaîne | Dispositivo de protección ampliado Cadena |

Pos.-Nr. No. Numéro Número	**Ersatzteilnummer** | Manufacturer part number | Numéro d´article du fabricant | Número de pieza del fabricante **Anzahl** | quantity | quantité | número		**DE Bezeichnung**	**EN Designation**	**FR Désignation**	**ES Designación**
	MU-M-VS 280	MU-M-VS 300				
1	**00040731** 1	**00047772** 1	**Querstrebe**	cross strut	Entretoise transver-sale	Travesaño
2	**00040734** 1	1	**Anbauadapter rechts**	attachment adapter right	Adaptateur d'attelage à droite	Adaptador de montaje derecha
3	**00040735** 1	1	**Anbauadapter links**	attachment adapter left	Adaptateur d'attelage à gauche	Adaptador de montaje izquierda
4	**00037802** 1	**00037974** 1	**Pendelwelle**	swing shaft	Arbre oscillant	Eje del péndulo
5	**00040745** 95	102	**Kette**	chain	Chaîne	Cadena
6	**00044189** 92	99	**Distanzhülse**	spacer sleeve	Douille entretoise	Manguito distan-ciador
7	**00043712** 1	1	**Schraube**	bolt	Vis	Tornillo
8	**00043603** 8	8	**Schraube**	bolt	Vis	Tornillo
9	**00043325** 4	4	**Schraube**	bolt	Vis	Tornillo
10	**00043249** 2	2	**Scheibe**	washer	Disque	Arandela
11	**00043232** 20	20	**Scheibe**	washer	Disque	Arandela
12	**00043191** 1	1	**Mutter**	nut	Écrou	Tuerca
13	**00043177** 12	12	**Mutter**	nut	Écrou	Tuerca

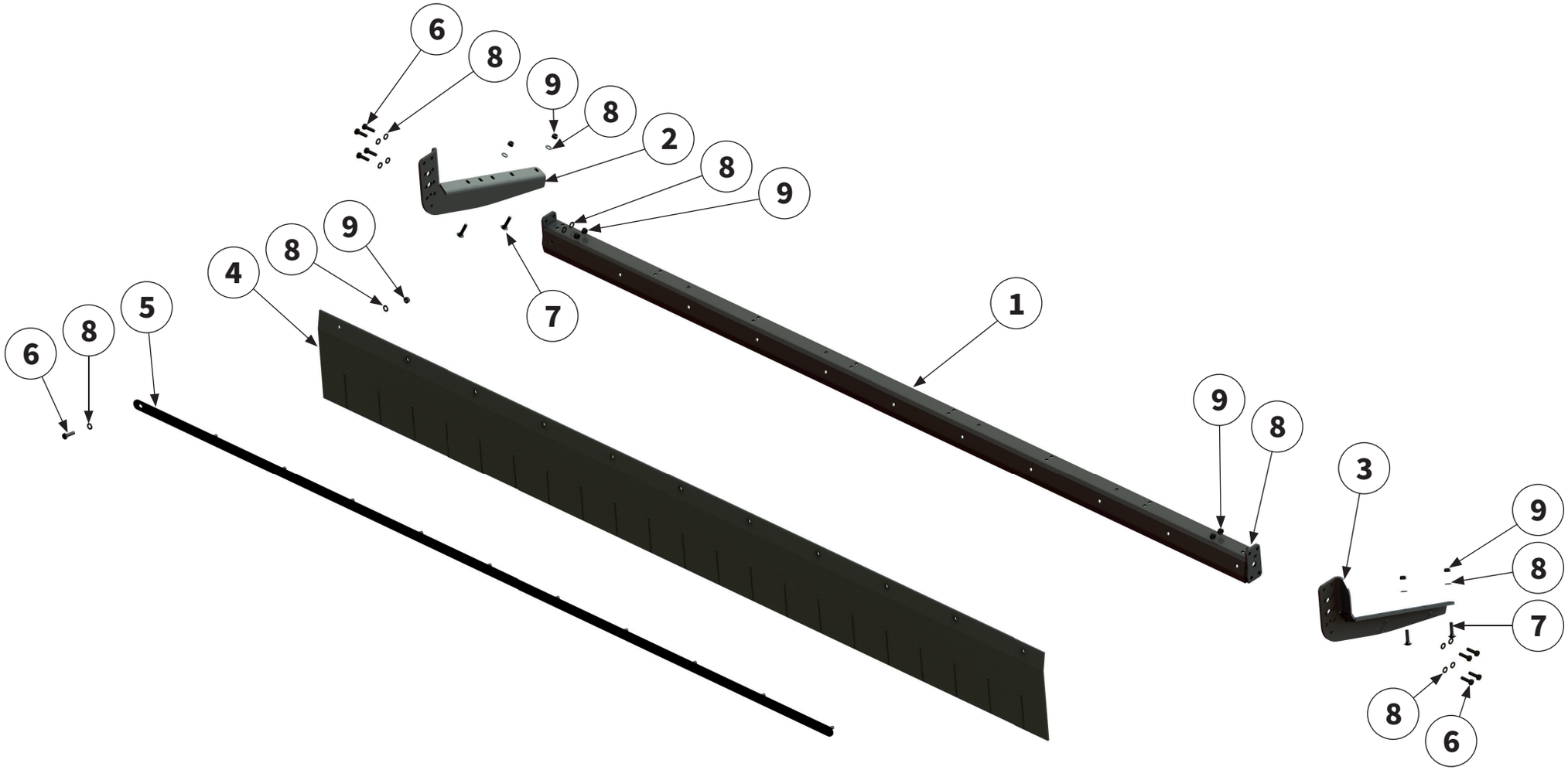

ERWEITERTE SCHUTZEINRICHTUNG GUMMI | Additional protective equipment Rubber | Dispositif de protection étendu Caoutchouc | Dispositivo de protección ampliado Goma |

Pos.-Nr. No. Numéro Número	**Ersatzteilnummer** | Manufacturer part number | Numéro d´article du fabricant | Número de pieza del fabricante **Anzahl** | quantity | quantité | número		**DE Bezeichnung**	**EN Designation**	**FR Désignation**	**ES Designación**
	MU-M-VS 280	MU-M-VS 300				
1	**00040731** 1	**00047772** 1	**Querstrebe**	cross strut	Entretoise transversale	Travesaño
2	**00040734** 1	1	**Anbauadapter rechts**	attachment adapter right	Adaptateur d'attelage à droite	Adaptador de montaje derecha
3	**00040735** 1	1	**Anbauadapter links**	attachment adapter left	Adaptateur d'attelage à gauche	Adaptador de montaje izquierda
4	**00040740** 1	**00047775** 1	**Schutzgummi**	protective rubber	Caoutchouc de protection	Goma protectora
5	**00039834** 1	**00047776** 1	**Klemmleiste**	clamping strip	Tôle de support	Barra de conexión
6	**00043603** 19	21	**Schraube**	bolt	Vis	Tornillo
7	**00043325** 4	4	**Schraube**	bolt	Vis	Tornillo
8	**00043232** 42	46	**Scheibe**	washer	Disque	Arandela
9	**00043177** 23	25	**Mutter**	nut	Écrou	Tuerca

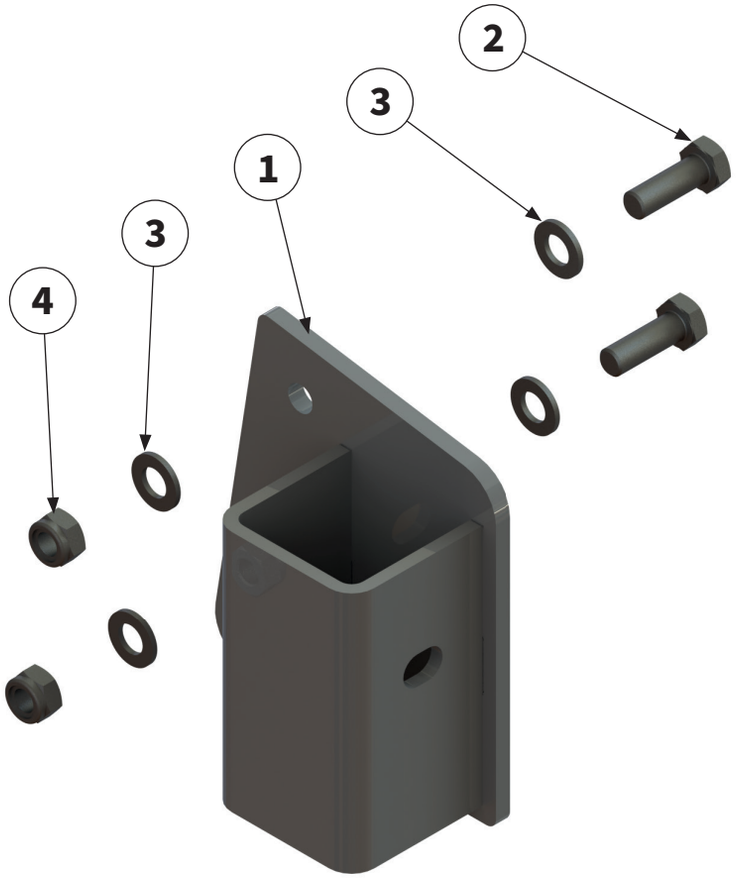

HALTER SCHUTZEINRICHTUNG | Holder protective equipment | Support Dispositif de protection | Soporte Dispositivo de protección |

Pos.-Nr. No. Numéro Número	**Ersatzteilnummer** | Manufacturer part number | Numéro d´article du fabricant | Número de pieza del fabricante		**DE** **Bezeichnung**	**EN** **Designation**	**FR** **Désignation**	**ES** **Designación**
	Anzahl | quantity | quantité | número					
	MU-M-VS 280	MU-M-VS 300				
1	**00048022** 1	1	**Abstellstützen-schuh**	supporting leg shoe	Sabot d'appui d'arrêt	Calce del pie de apoyo
2	**00043621** 2	2	**Schraube**	bolt	Vis	Tornillo
3	**00043233** 4	4	**Scheibe**	washer	Disque	Arandela
4	**00043178** 2	2	**Mutter**	nut	Écrou	Tuerca

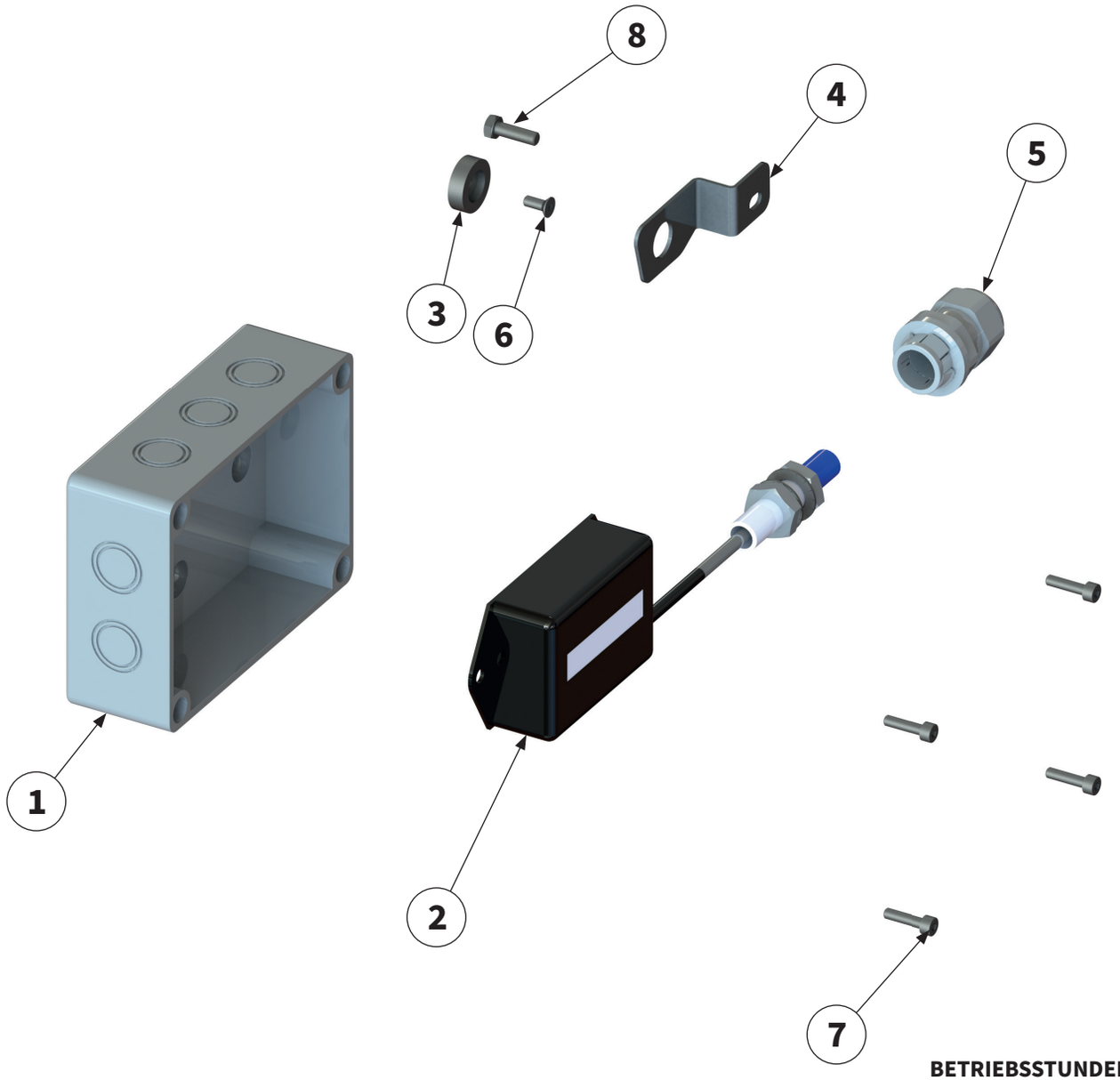

BETRIEBSSTUNDENZÄHLER | Operating hours counter | Compteur horaire | Contador de horas de servicio |

Pos.-Nr. No. Numéro Número	**Ersatzteilnummer** | Manufacturer part number | Numéro d´article du fabricant | Número de pieza del fabricante		**DE** **Bezeichnung**	**EN** **Designation**	**FR** **Désignation**	**ES** **Designación**
	Anzahl | quantity | quantité | número					
	MU-M-VS 280	MU-M-VS 300				
1	**00010187**		**Verteilerkasten**	distribution box	Boîte de distribution	Caja de distribución
	1	1				
2	**00015048**		**Betriebstunden-zähler**	operating hours counter	Compteur horaire	Contador de horas de servicio
	1	1				
3	**00038620**		**Drehzahlgeber-magnet**	rpm sensor magnet	Régulateur de vitesse Aimant	Imán del transmisor del número de revo-luciones
	1	1				
4	**00017037**		**Sensorhalterung**	holder	Support	Soporte
	1	1				
5	**00008094**		**Verschraubung**	threaded connection	Raccord à vis	Unión atornillada
	1	1				
6	**00043394**		**Schraube**	bolt	Vis	Tornillo
	1	1				
7	**00043435**		**Schraube**	bolt	Vis	Tornillo
	4	4				
8	**00043685**		**Schraube**	bolt	Vis	Tornillo
	1	1				

Pos. 4 + 5
siehe Seite 64 | see page 64 |
voir la page 64 | ver página 64 |

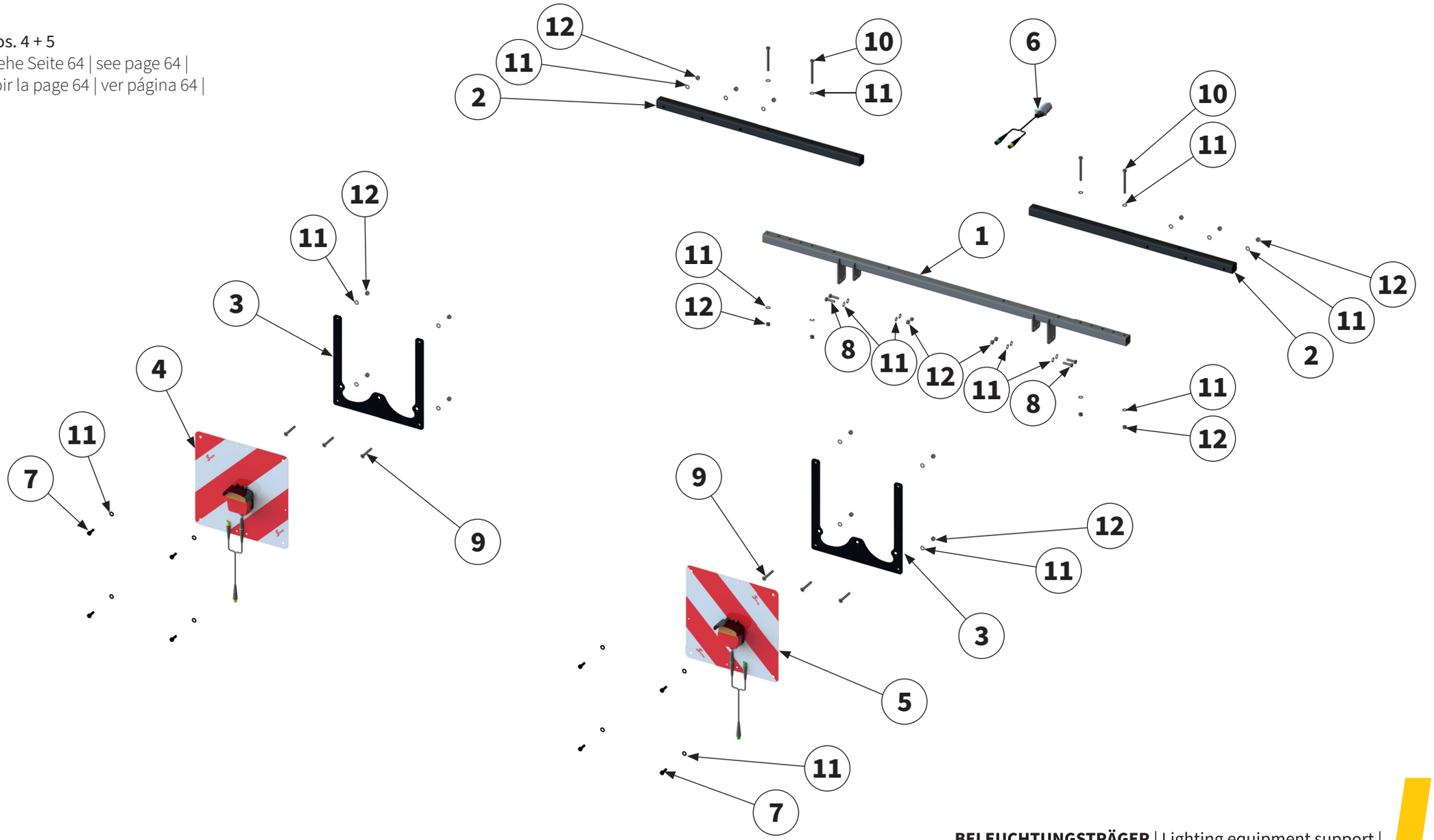

BELEUCHTUNGSTRÄGER | Lighting equipment support | Support d`éclairage |Soporte de alumbrado |

Pos.-Nr. No. Numéro Número	**Ersatzteilnummer** | Manufacturer part number | Numéro d´article du fabricant | Número de pieza del fabricante **Anzahl** | quantity | quantité | número MU-M-VS 280	MU-M-VS 300	**DE Bezeichnung**	**EN Designation**	**FR Désignation**	**ES Designación**
1	**00038025** 1	1	**Beleuchtungs-träger**	lighting equipment	Support d'éclairage	Soporte de alumrado
2	**00038020** 2	2	**Profilrohr**	section tube	Tube de section	Tubo de perfil
3	**00014968** 2	2	**Warntafel-halter**	warning sign holder	Support de panneau de signalisation	Soporte del panel de aviso
4	**00050080** 1 siehe Seite 64 | see page 64 | voir la page 64 | ver página 64 |	1	**Warntafel mit Beleuchtungsein-richtung links**	left warning sign with lighting equipment	Panneau de signali-sation avec système d'éclairage à gauche	Panel de aviso con dispositivo de iluminación izquierda
5	**00050078** 1 siehe Seite 64 | see page 64 | voir la page 64 | ver página 64 |	1	**Warntafel mit Beleuchtungsein-richtung rechts**	right warning sign with lighting equipment	Panneau de signali-sation avec système d'éclairage à droite	Panel de aviso con dispositivo de iluminación derecha
6	**00035257** 1	1	**Kabelbaum**	wiring harness	Faisceau de câblage	Arnés de cableado
7	**00043602** 8	8	**Schraube**	bolt	Vis	Tornillo
8	**00043603** 4	4	**Schraube**	bolt	Vis	Tornillo
9	**00043377** 6	6	**Schraube**	bolt	Vis	Tornillo
10	**00043470** 4	4	**Schraube**	bolt	Vis	Tornillo
11	**00043232** 38	38	**Scheibe**	washer	Disque	Arandela
12	**00043177** 22	22	**Mutter**	nut	Écrou	Tuerca

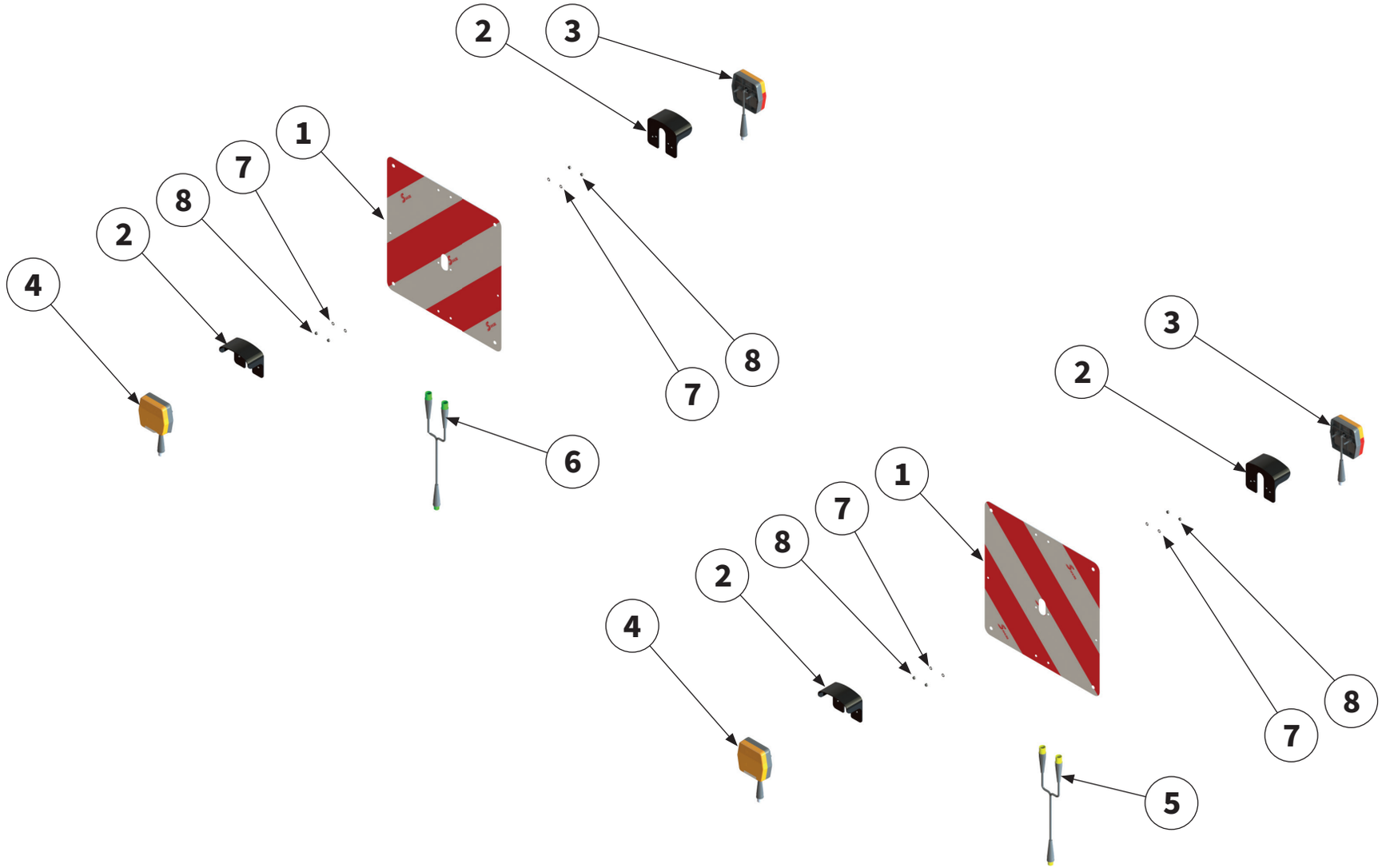

WARNTAFEL MIT BELEUCHTUNGSEINRICHTUNG | Warning sign with lighting equipment | Panneau de signalisation avec systém d´éclairage |Panel de aviso con dispositivo de iluminación |

Pos.-Nr. No. Numéro Número	**Ersatzteilnummer** | Manufacturer part number | Numéro d´article du fabricant | Número de pieza del fabricante		**DE** **Bezeichnung**	**EN** **Designation**	**FR** **Désignation**	**ES** **Designación**
	Anzahl | quantity | quantité | número					
	MU-M-VS 280	MU-M-VS 300				
1	**00035259** 2	2	**Warntafel**	warning sign	Panneau de signalisation	Panel de aviso
2	**00034127** 4	4	**Schutzabdeckung**	protection cover	Recouvrement de protection	Cubierta protectora
3	**00035251** 2	2	**LED Blinkerleuchte**	LED Direction indicator	LED- luminaire fclignotant	LED-lámpara intermitente
4	**00035253** 2	2	**LED Positionsleuchte**	LED position light	LED position clignotant	LED Pilotos delan-teros de posición
5	**00050074** 1	1	**LED Verbindungskabel links gelb**	LED connecting cable left yellow	LED câble de connexion à gauche jaune	LED cable de conexión izquierda amarillo
6	**00050076** 1	1	**LED Verbindungskabel rechts grün**	LED connecting cable right green	LED câble de connexion à droite vert	LED cable de conexión derecha verde
7	**00043247** 8	8	**Scheibe**	washer	Disque	Arandela
8	**00043189** 8	8	**Mutter**	nut	Écrou	Tuerca

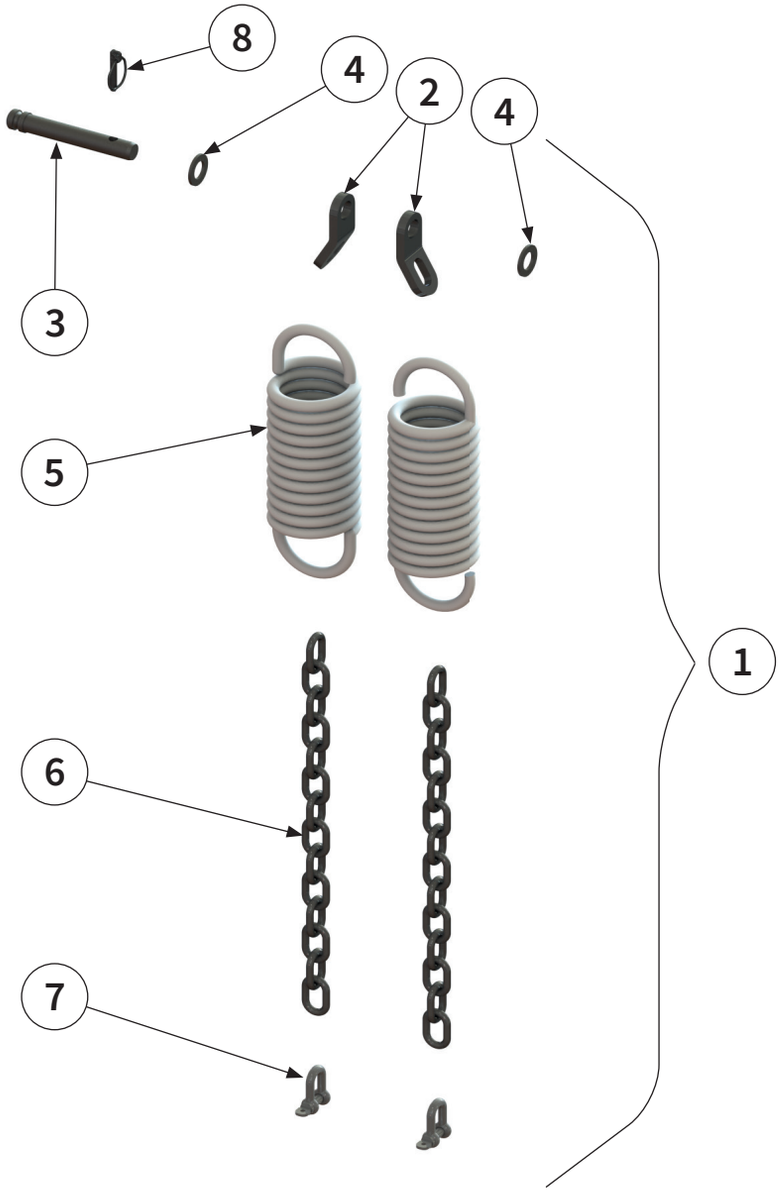

FEDERENTLASTUNGSPAKET 00046162 | Shock-absorbing spring assembly 00046162 | Lot de ressorts d'allègement 00046162 | Conjunto de muelle de comensación 00046162 |

Pos.-Nr. No. Numéro Número	**Ersatzteilnummer** | Manufacturer part number | Numéro d´article du fabricant | Número de pieza del fabricante **Anzahl** | quantity | quantité | número		**DE** **Bezeichnung**	**EN** **Designation**	**FR** **Désignation**	**ES** **Designación**
	MU-M-VS 280	MU-M-VS 300				
1	**00046162** 1	1	**Federentlastungspa-ket kpl.**	shock-absorbing spring assembly complete	Lot de ressorts d'allègement complet	Conjunto de muelle de compensación completo
2	**00039173** 2	2	**Blech**	sheet metal	Tôle	Chapa
3	**00044082** 1	1	**Bolzen**	pin	Axe	Perno
4	**00043239** 2	2	**Scheibe**	washer	Disque	Arandela
5	**00049043** 2	2	**Feder**	spring	Ressort	Resorte
6	**00049044** 2	2	**Kette**	chain	Chaîne	Cadena
7	**00006273** 2	2	**Schäkel**	shackle	Manille	Grillete
8	**00047863** 1	1	**Klappstecker**	lynch pin	Esse d'essieu	Pasador abatible

FEDERENTLASTUNGSPAKET 00046162 | Shock-absorbing spring assembly 00046162 | Lot de ressorts d'allègement 00046162 | Conjunto de muelle de comensación 00046162 |

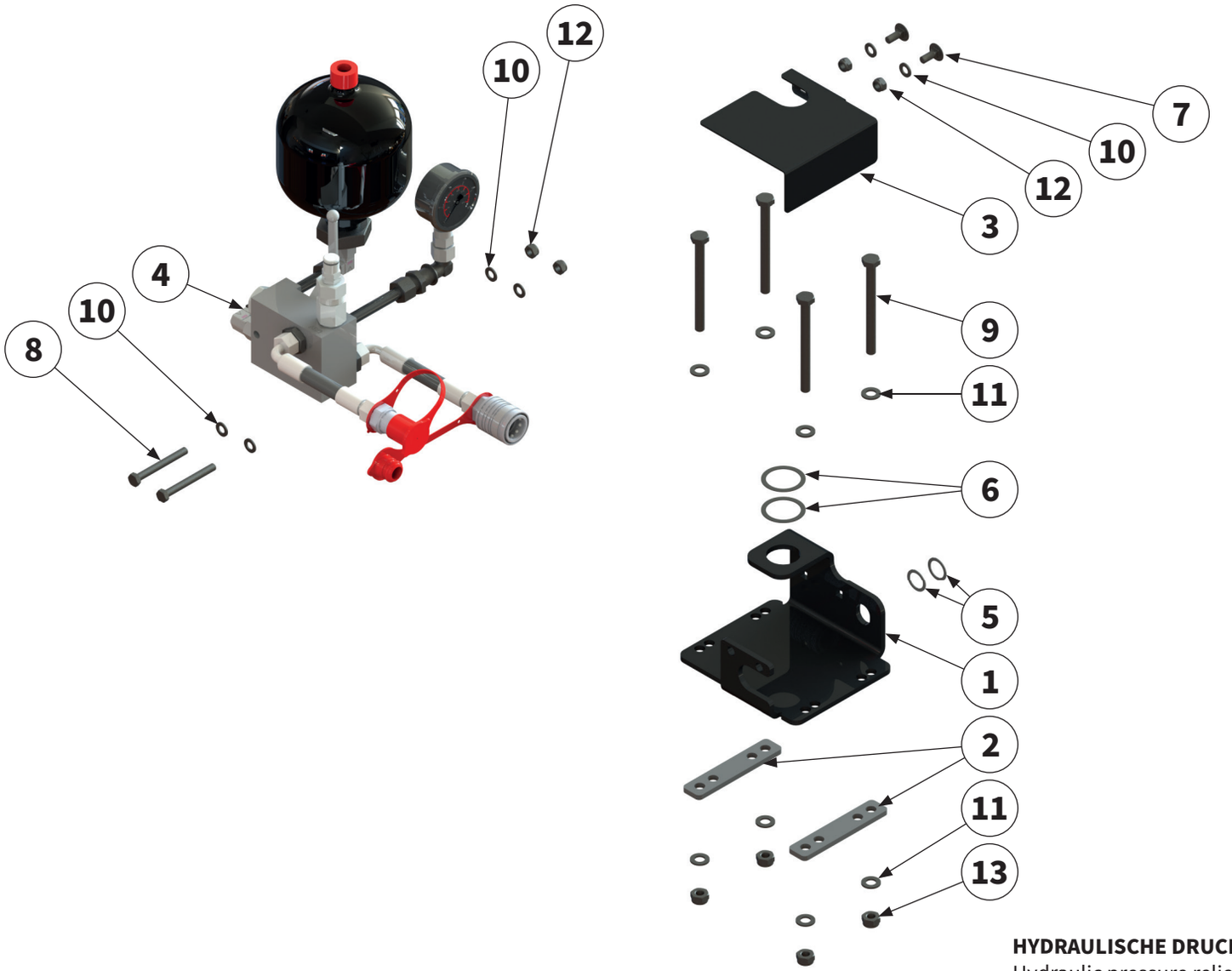

HYDRAULISCHE DRUCKENTLASTUNG MU-SOFA MOBIL |
Hydraulic pressure relief MU-SOFA mobile |
Délestage hydraulique MU-SOFA mobil |
Descarga de presión hidráulica MU-SOFA móvil |

Pos.-Nr. No. Numéro Número	**Ersatzteilnummer** | Manufacturer part number | Numéro d´article du fabricant | Número de pieza del fabricante **Anzahl** | quantity | quantité | número		DE Bezeichnung	EN Designation	FR Désignation	ES Designación
	MU-M-VS 280	MU-M-VS 300				
1	**00048676** 1	1	**Blech**	sheet metal	Tôle	Chapa
2	**00048971** 2	2	**Blech**	sheet metal	Tôle	Chapa
3	**00048972** 1	1	**Blech**	sheet metal	Tôle	Chapa
4	**00048974** 1 siehe Seite 70 | see page 70 | voir page 70 | ver página70	1	**Hydraulikbaugruppe**	hydraulic assembly	Assemblage hydraulique	Ensamble hidráulico
5	**00045010** 2	2	**Passscheibe**	shim	Rondelle d'ajustage	Arandela de ajuste
6	**00043291** 2	2	**Passscheibe**	shim	Rondelle d'ajustage	Arandela de ajuste
7	**00043354** 2	2	**Schraube**	bolt	Vis	Tornillo
8	**00043593** 2	2	**Schraube**	bolt	Vis	Tornillo
9	**00043597** 4	4	**Schraube**	bolt	Vis	Tornillo
10	**00043249** 6	6	**Scheibe**	washer	Disque	Arandela
11	**00043232** 8	8	**Scheibe**	washer	Disque	Arandela
12	**00043191** 4	4	**Mutter**	nut	Écrou	Tuerca
13	**00043177** 4	4	**Mutter**	nut	Écrou	Tuerca

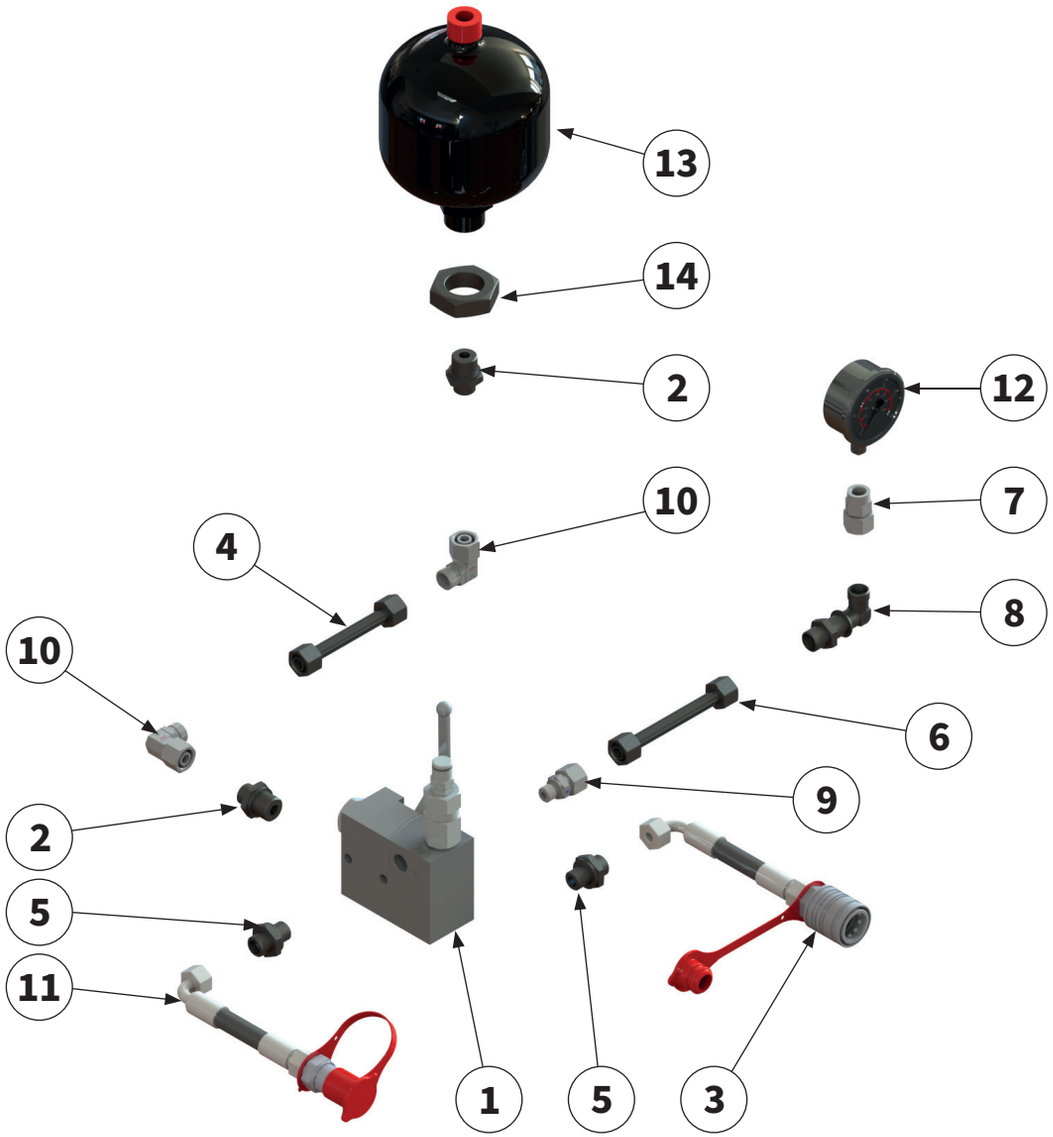

HYDRAULIKBAUGRUPPE MU-SOFA MOBIL |
Hydraulic assembly MU-SOFA mobile |
Assemblage hydraulique MU-SOFA mobil |
Ensamble hidráulico MU-SOFA móvil |

Pos.-Nr. No. Numéro Número	**Ersatzteilnummer** | Manufacturer part number | Numéro d´article du fabricant | Número de pieza del fabricante		DE Bezeichnung	EN Designation	FR Désignation	ES Designación
	Anzahl | quantity | quantité | número					
	MU-M-VS 280	MU-M-VS 300				
1	**00049325** 1	1	**Stromregelventil**	flow control valve	Soupape de régulation de débit	Válvula reguladora de flujo
2	**00044462** 2	2	**Verschraubung**	Screwed connection	Raccord à vis	Atornillamiento
3	**00048967** 1	1	**Hydraulikschlauch**	hydraulic hose	Tuyau hydraulique	Tubo flexible hidráulico
4	**00046413** 1	1	**Hydraulikrohr**	hydraulic pipe	tuyau hydraulique	tubería hidráulica
5	**00044463** 2	2	**Verschraubung**	Screwed connection	Raccord à vis	Atornillamiento
6	**00048966** 1	1	**Hydraulikrohr**	hydraulic pipe	tuyau hydraulique	tubería hidráulica
7	**00045073** 1	1	**Verschraubung**	Screwed connection	Raccord à vis	Atornillamiento
8	**00044420** 1	1	**Verschraubung**	Screwed connection	Raccord à vis	Atornillamiento
9	**00046373** 1	1	**Verschraubung**	Screwed connection	Raccord à vis	Atornillamiento
10	**00044448** 2	2	**Verschraubung**	Screwed connection	Raccord à vis	Atornillamiento
11	**00042403** 1	1	**Hydraulikschlauch**	hydraulic hose	Tuyau hydraulique	Tubo flexible hidráulico
12	**00013537** 1	1	**Manometer**	Pressure gauge	Manomètre	Manómetro
13	**00009702** 1	1	**Stickstoffblase**	nitrogen accumulator	Poche d'azote	Burbuja de nitrógeno
14	**00001159** 1	1	**Mutter**	nut	Ecrou	Tuerca

Bei weiteren Fragen zu Technik und Einsatz Ihres Gerätes stehen Ihnen unsere Mitarbeiter oder unsere Vertriebspartner (siehe www.muething.com) gerne zur Verfügung.

Our employees or sales partners (**see www.muething.com**) are happy to help should you have any further questions on the technical aspects and use of your implement.

Nos collaborateurs ou nos partenaires commerciaux (**voir www.muething.com**) sont à votre entière disposition pour toutes questions complémentaires relatives aux caractéristiques techniques ou à l'utilisation de votre engin.

Tanto nuestros empleados como los socios comerciales de la marca (**ver www.muething.com**) estamos a su disposición para atender cualquier consulta técnica o sobre piezas que pueda tener respecto a su equipo.

Müthing GmbH & Co. KG Soest
Am Silberg 23
59494 Soest

Tel +49 (0) 2921 96510
Fax +49 (0) 2921 73080

soest@muething.com

Müthing GmbH & Co. KG Uffenheim
Am Brünnlein 2
97215 Uffenheim

Tel +49 (0) 9842 98660
Fax +49 (0) 9842 986667

uffenheim@muething.com

WWW.MUETHING.COM